Honsberg Instruments GmbH
Tenter Weg 2-8 ● 42897 Remscheid ● Germany
Fon +49 (0) 2191 - 9672 - 0 ● Fax - 40
www.honsberg.com ● info@honsberg.com

Durchflussanzeiger OW-...GM

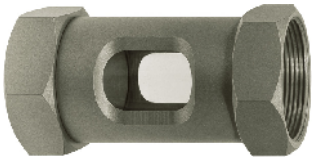

- **Keine beweglichen Innenteile**
- **Einbaulage beliebig**
- **Für schmutzbelastete oder farbige Flüssigkeiten**
- **Naturglas**

Merkmale

Geräte in robuster Messingausführung bei dem das Medium durch das Schauglas visuell geprüft werden kann (Füllhöhe, Farbe, Blasen, …).

Technische Daten

Nennweite	DN 8..50
Anschlussart	Innengewinde G $^1/_4$..G 2
$Q_{max.}$	G $^1/_4$ - 15 l/min G $^3/_8$ - 20 l/min G $^1/_2$ - 30 l/min G 1 - 90 l/min G $1^1/_2$ - 220 l/min G 2 - 250 l/min
Druckfestigkeit	PN 6 bar
Medientemperatur	-20..+70 °C
Umgebungs-temperatur	-20..+70 °C
Werkstoffe medienberührt	DN 8..15 - CW614N gebeizt , Naturglas DN 25..50 - CW614N vernickelt , Naturglas
Medium	Wasser, Öle
Gewicht	siehe Tabelle „Abmessungen und Gewichte“
Einbaulage	beliebig

Abmessungen und Gewichte

G	Type	L	SW	X	Gewicht kg
G $^1/_4$	OW-008GM	70	19	12	0,08
G $^3/_8$	OW-010GM		27	11	0,16
G $^1/_2$	OW-015GM		32	10	0,20
G 1	OW-025GM	90	46	19	0,82
G $1^1/_2$	OW-040GM	130	60	23	1,40
G 2	OW-050GM	148	65	25	1,50

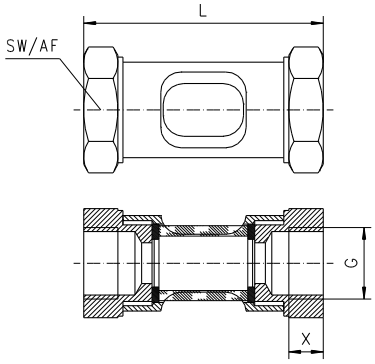

Bestellschlüssel

	1.	2.	3.
OW -		**G**	**M**

1.	**Nennweite**	
	008	DN 8 - G $^1/_4$
	010	DN 10 - G $^3/_8$
	015	DN 15 - G $^1/_2$
	025	DN 25 - G 1
	040	DN 40 - G $1^1/_2$
	050	DN 50 - G 2
2.	**Anschlussart**	
	G	Innengewinde
3.	**Anschlusswerkstoff**	
	M	Messing