Distributeurs à commande électrique 5/2 et 5/3, Embase, 1200 Nl/min

Caractéristiques techniques de la série

MC-07

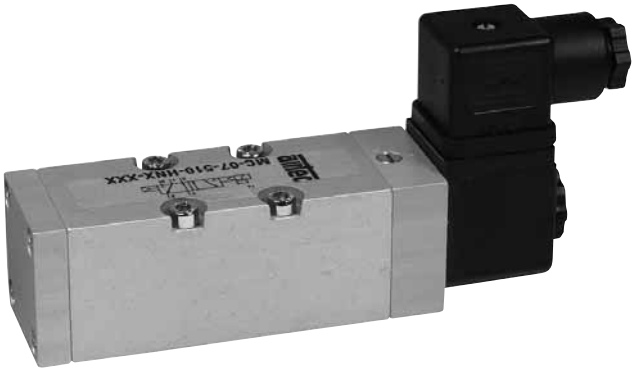

Codification de commande

MC-07-510-HN-812

Série et fonction

Code de variante

avec connecteur 28-ST-03
812 = 24 V DC, 4,8 W
822 = 24 V AC, 7,9 / 5,5 VA
826 = 115 V AC, 7,9 / 5,5 VA
827 = 230 V AC, 7,9 / 5,5 VA

sans connecteur
712 = 24 V DC, 4,8 W
722 = 24 V AC, 7,9 / 5,5 VA
726 = 115 V AC, 7,9 / 5,5 VA
727 = 230 V AC, 7,9 / 5,5 VA

Type de construction et fonction

Distributeur à tiroir à commande électrique. Inversion du distributeur par mise sous tension.
Ces distributeurs sont prévus pour être montés sur des embases de la série RF-C-07.
Les vis de fixation et joints pour le montage sur embase (voir 4.242) font partie du kit.

Référence A compléter selon la codification de commande.	**MC-07-510-HN**	**MC-07-520-HN**	**MC-07-530-HN**	**MC-07-533-HN**
Fonction	5/2 Monostable	5/2 Commande par impulsion	5/3 Centre fermé	5/3 Centre ouvert à l'échappement
Raccordement	Embase			
Diamètre nominal	7 mm			
Débit	1200 Nl/min			
Pression d'utilisation	1,5 … 10 bar	2 … 10 bar	3 … 10 bar	
Temps de réponse à 6 bar	Enclenchement 15 ms Déclenchement 19 ms	14 ms	Enclenchement 15 ms Déclenchement 22 ms	
Plage de température	– 10 °C … + 70 °C			
Matériaux	Corps: Al anodisé; joints: NBR et POM; pièces internes: Al, acier inox et laiton			
Degré de protection	IP 65 selon EN 60529			
Poids	0,470 kg	0,660 kg		

Sous réserve de modification

Dimensions de la série

MC-07

MC-07-510-HN

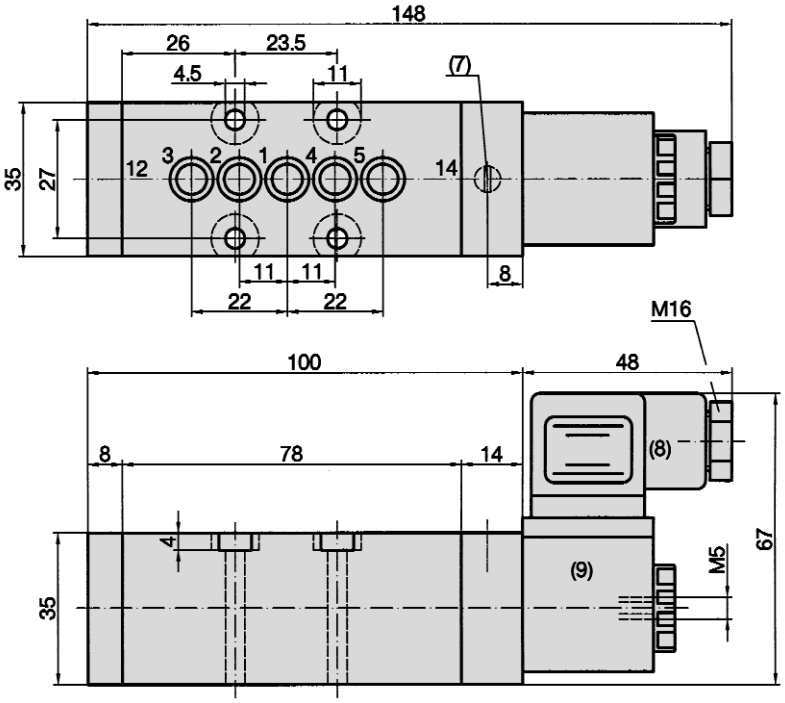

1 = Pression
2, 4 = Utilisation
3, 5 = Echappement
(7) = L'élément pilote y compris commande manuelle d'urgence (automaintenue) est orientable de 180°.
(8) = Connecteur orientable de 4 x 90°
(9) = Bobine orientable de 4 x 90°

MC-07-520-HN, MC-07-530-HN, MC-07-533-HN

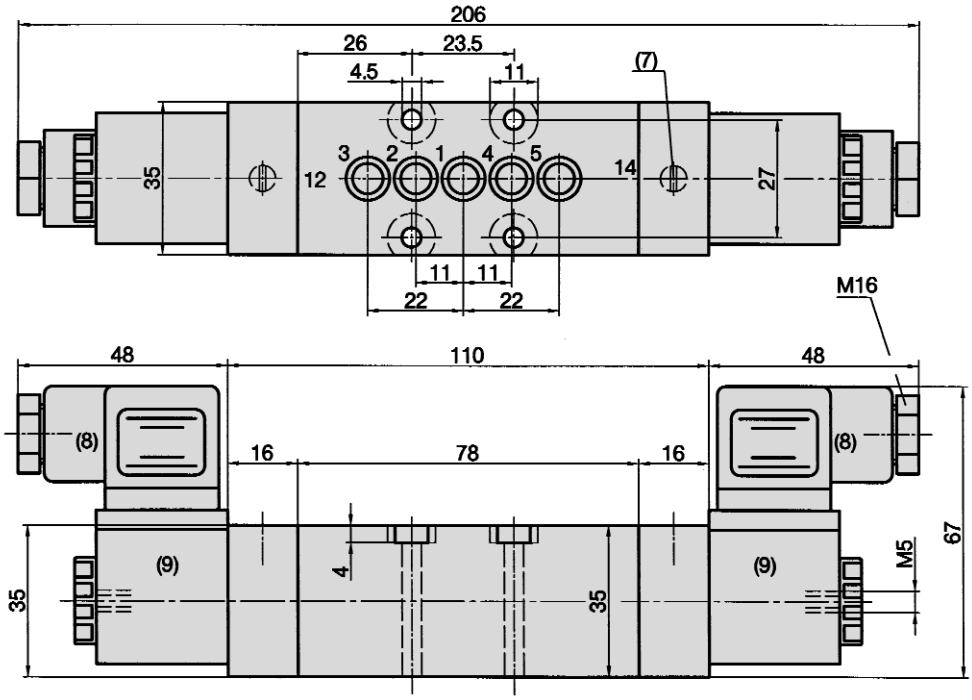

1 = Pression
2, 4 = Utilisation
3, 5 = Echappement
(7) = L'élément pilote y compris commande manuelle d'urgence (automaintenue) est orientable de 180°.
(8) = Connecteur orientable de 4 x 90°
(9) = Bobine orientable de 4 x 90°

Accessoires pour série

MC-07

Bobines, connecteur, pilote

Bobine standard
23-SP-016-…
Page 4.283

Connecteur standard
28-ST-03
Page 4.283

Pilote standard
23-R-013

Embases

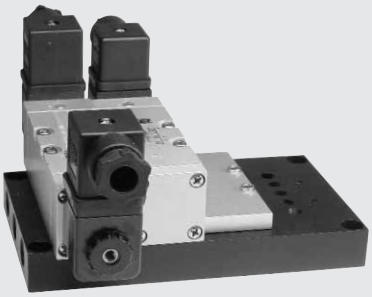

Les distributeurs peuvent être livrés assemblés et testés sur les embases sur simple demande.

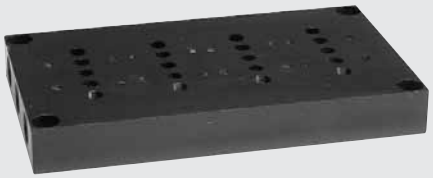

Embase
Disponible pour 1, 4 ou 6 stations.
RF-C-07/n
Page 4.243

Plaque d‘obturation pour station de distributeur libre.
RF-C-07-V

Dimensions de l'embase

RF-C-07/1

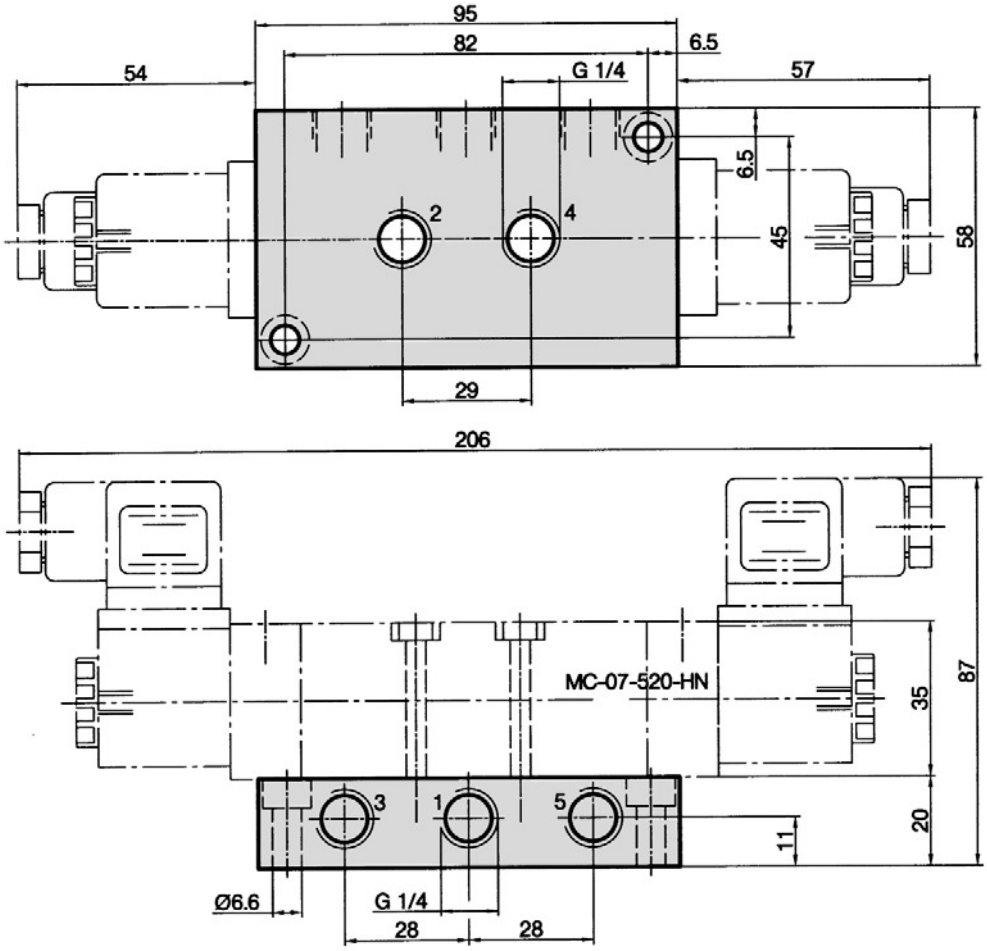

1 = Pression
2, 4 = Utilisation
3, 5 = Echappement

Poids: 0,260 kg
Matériau: Al, noir anodisé

Dimensions de l'embase

RF-C-07/4

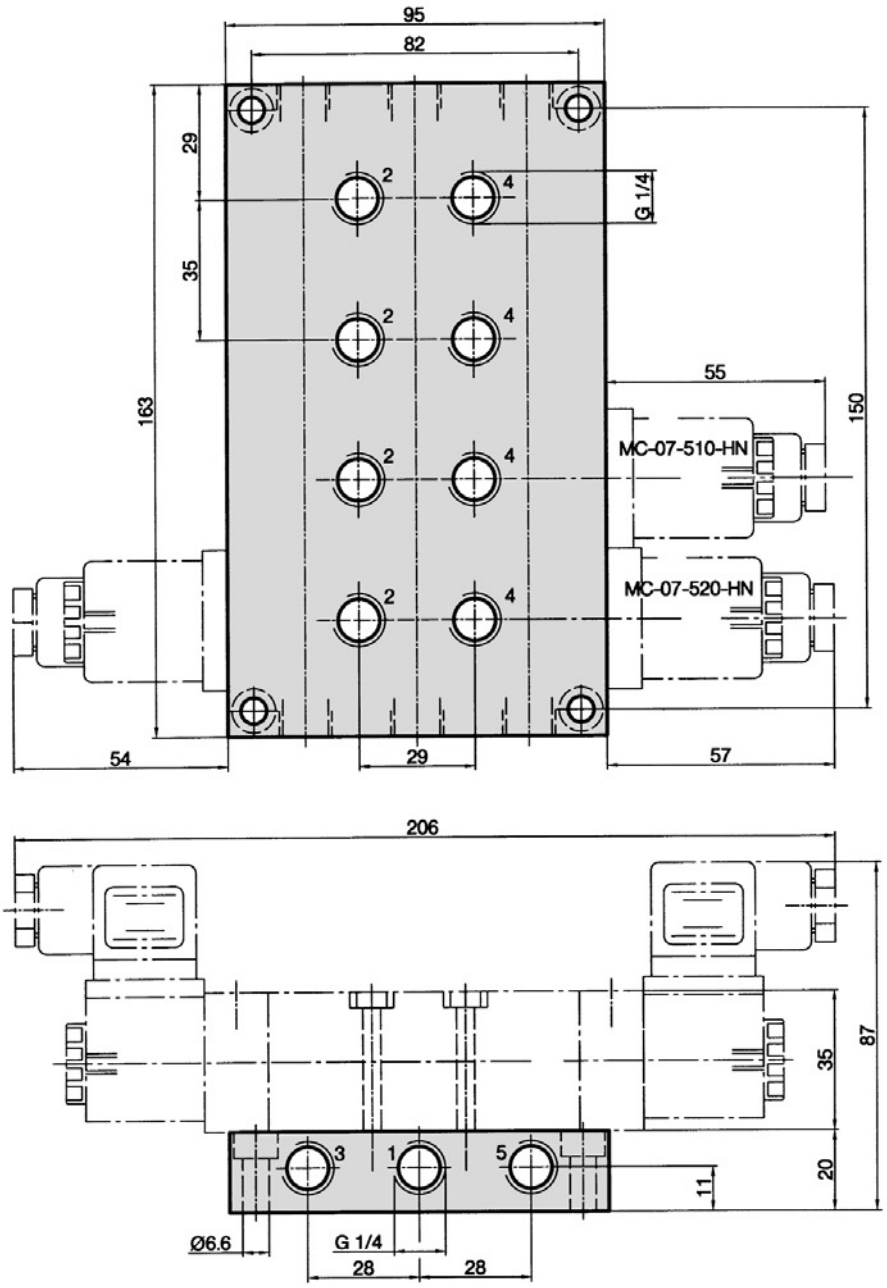

1 = Pression
2, 4 = Utilisation
3, 5 = Echappement

Poids: 0,625 kg
Matériau: Al, noir anodisé

Sous réserve de modification

Dimensions de l'embase

RF-C-07/6

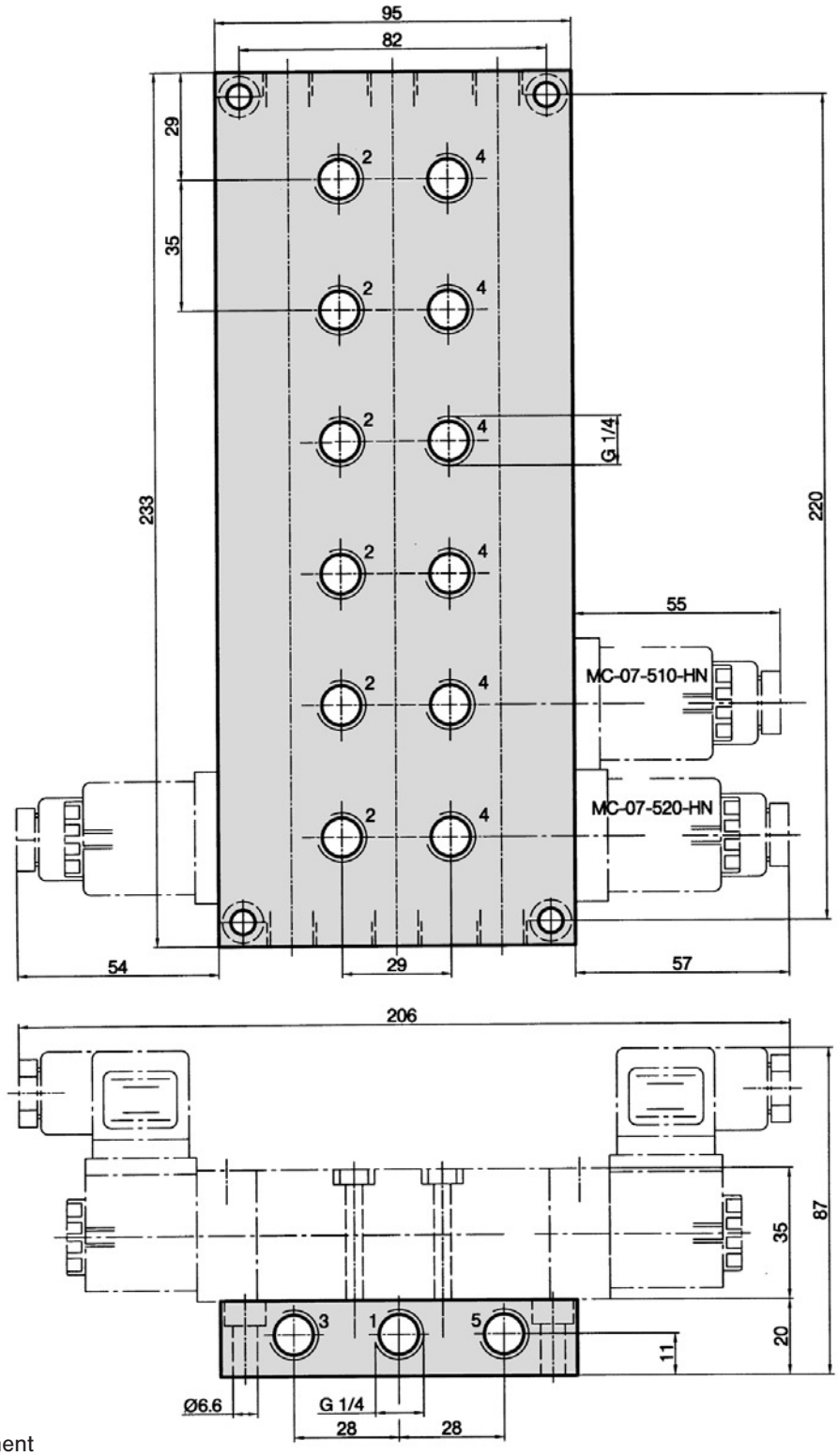

1 = Pression
2, 4 = Utilisation
3, 5 = Echappement

Poids: 0,895 kg
Matériau: Al, noir anodisé