Distributeurs à commande électrique 5/2 et 5/3 pour plaques de montage G 1/8, 650 Nl/min

Caractéristiques techniques de la série

MF-05, MF-25

Codification de commande

MF-25-510-HN-142

Série et fonction

Code de variante

Bobines standard[1]
(avec connecteur 28-ST-01)
141 = 12 V DC, 4,2 W
142 = 24 V DC, 4,2 W
152 = 24 V AC, 7/4 VA
156 = 115 V AC, 7/4 VA
157 = 230 V AC, 7/4 VA
161 = 12 V DC, 2,2 W[2]
162 = 24 V DC, 2,2 W[2]

Sans bobine et connecteur
570 = Consommation 4,2 W, 7/4 VA
560 = Consommation 2,2 W[2]

Bobines avec raccordement M12 et LED
O42 = 24 V DC, 4,8 W
O62 = 24 V DC, 2,5 W[2]

[1] Si le distributeur doit être fourni **sans connecteur,** le premier chiffre dans le code de variante change de 1 en 4. Le connecteur voulu doit alors être commandé en supplément.

Pour de plus amples détails, consulter le chapitre 4.222.

Type de construction et fonction

Distributeur à tiroir à commande électrique. Inversion du distributeur par mise sous tension.
Les distributeurs de cette série sont prévus pour être montés sur des embases juxtaposables de la série RF-05.
Les vis de fixation et joints pour le montage font partie du kit.

Référence A compléter selon la codification de commande.	**MF-25-510-HN**	**MF-25-511-HN**	**MF-05-520-HN**	**MF-05-530-HN**	**MF-05-533-HN**
Fonction	5/2 Monostable, rappel pneumatique	5/2 Monostable, rappel par ressort	5/2 Commande par impulsion	5/3 Centre fermé	5/3 Centre ouvert à l'échappement
Raccordement	G 1/8 en 2 et 4, bride en 1, 3, 5				
Diamètre nominal	6 mm			5 mm	
Débit	650 Nl/min			560 Nl/min	
Pression d'utilisation	2 … 10 bar[2]	3 … 10 bar[2]	2 … 10 bar[2]	3 … 10 bar[2]	
Temps de réponse à 6 bar	ein 13 ms aus 16 ms	ein 11 ms aus 18 ms	12 ms	ein 13 ms aus 15 ms	
Plage de température	– 10 °C … + 70 °C				
Matériaux	Corps: Al anodisé; joints: NBR et POM; pièces internes: Al, acier inox et laiton				
Degré de protection	IP 65 selon EN 60529				
Poids	0,243 kg	0,244 kg	0,352 kg	0,351 kg	

[2] (8 bar maxi à 2,2 W et 2,5 W)

Sous réserve de modification

Dimensions de la série

MF-05, MF-25

MF-25-510-HN, MF-25-511-HN

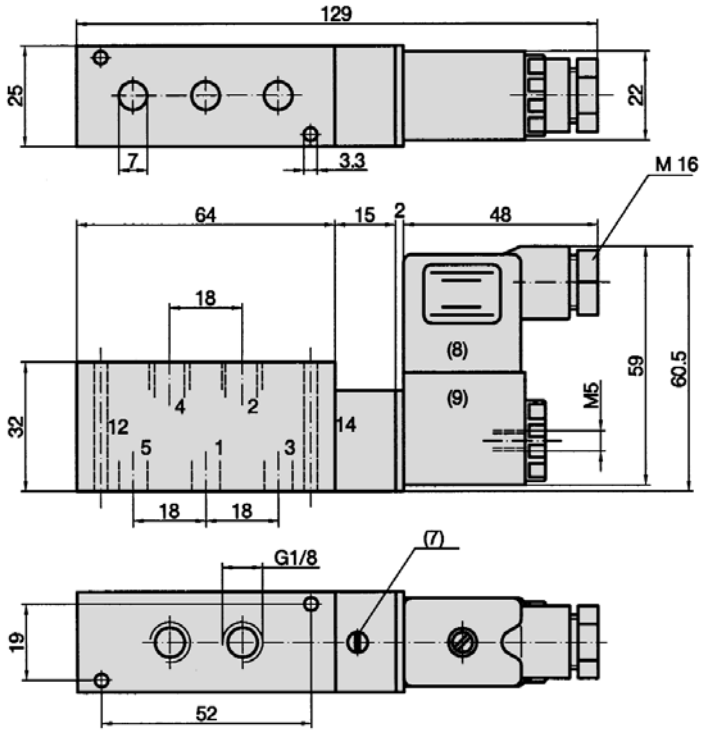

1 = Pression
2, 4 = Utilisation
3, 5 = Echappement
(7) = L'élément pilote y compris commande manuelle d'urgence (automaintenue) est orientable de 180°.
(8) = Connecteur orientable de 180°
(9) = Bobine orientable de 4 x 90°

MF-05-520-HN, MF-05-530-HN, MF-05-533-HN

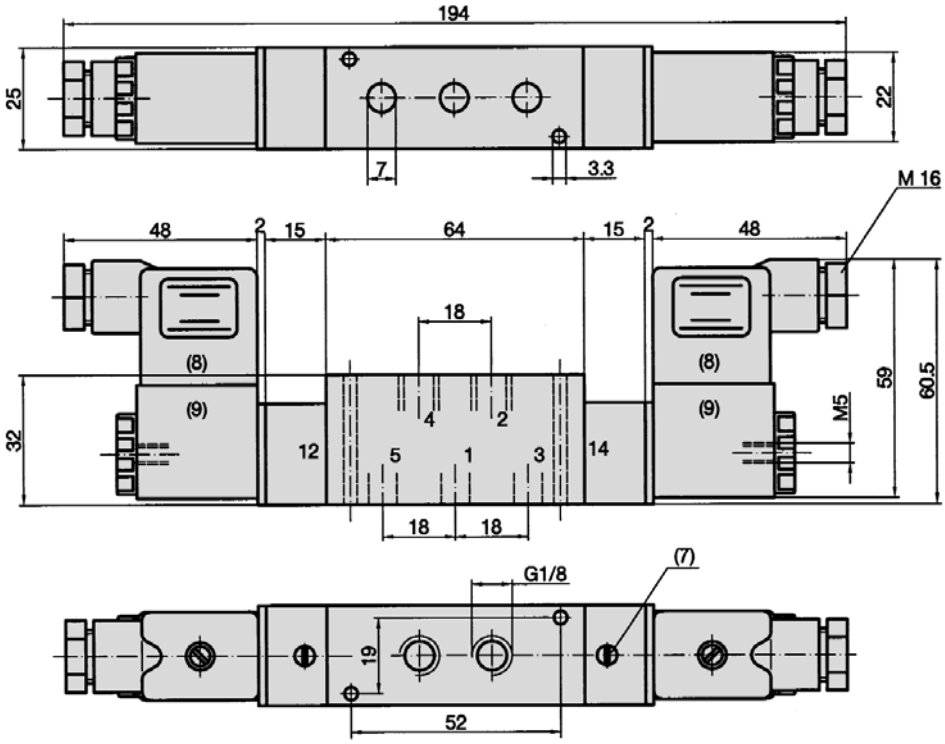

1 = Pression
2, 4 = Utilisation
3, 5 = Echappement
(7) = L'élément pilote y compris commande manuelle d'urgence (automaintenue) est orientable de 180°.
(8) = Connecteur orientable de 180°
(9) = Bobine orientable de 4 x 90°

Accessoires pour série

MF-05, MF-25

Bobines, pilotes

Bobine standard
23-SP-011-…
Page 4.280

Bobine avec consommation 2,2 W
23-SP-012-…
Page 4.280

Bobine avec raccordement M-12, 4,8 W, LED et protection électrique intégrée
23-SP-011-5-O12
Page 4.280

Bobine avec raccordement M-12, 2,5 W, LED et protection électrique intégrée
23-SP-012-5-O32
Page 4.280

Pilote standard

23-R-011

Pilote
Version à faible consommation
23-R-012

Connecteurs

Connecteur standard
28-ST-01
Page 4.281

Connecteur avec LED
28-ST-04-…
Page 4.281

Connecteur avec LED et protection électrique intégrée
28-ST-06-…
Page 4.281

Connecteur avec LED, protection électrique intégrée et câble
28-ST-06-K3-…
Page 4.281

Consignes d'utilisation

Les bobines à faible consommation (2,2 W ou 2,5 W) peuvent être utilisées jusqu'à une pression de service de 8 bar maxi. La bobine est alors équipée d'un pilote spécial 23-R-012. Les tubes du pilote 23-R-012 sont nickelés pour mieux pouvoir les différencier. Les distributeurs ne doivent être équipés que de bobines adaptées à la consommation prévue pour le pilote.

Les dimensions du distributeur changent en cas d'utilisation avec version à protection antidéflagrante.

Pour des applications extérieures ou dans des endroits très humides, utiliser la bobine 23-SP-011-1-… ou 23-SP-012-1-… (page 5.120).

Les versions suivantes sont disponibles sur demande:

Bobines et connecteurs à contacts selon la norme DIN EN 175301-803, type B (forme U). Raccordement des connecteurs avec câbles blindés.

Accessoires pour série

MF-05, MF-25

Embases

Les embases sont fournies entièrement équipées de distributeurs, sur demande.

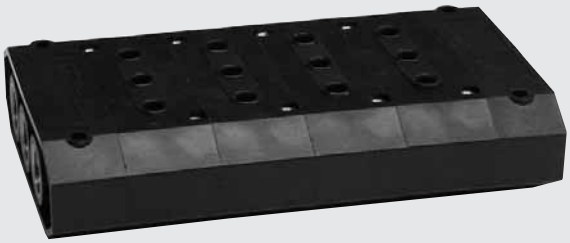

Elément de base.
Disponible pour 1 à 12 stations
RF-05/n
Page 4.224

Embase simple G 1/8
à raccordement latéral
RF-051
Page 4.225

Embase simple G 1/8
à raccordement inférieur
RF-052
Page 4.225

Plaque d'obturation pour
station libre
RF-05-V

Embase juxtaposable simple
RF-05

Embases d'extrémité (1 paire)
RF-05-E

Embase intermédiaire
pour pressions externes
RF-05/ZE

Autres éléments individuels:	**RO-050**	3 joints toriques pour l'étanchéité entre deux éléments
	RO-051	Plaque séparatrice pour alimentation par différentes pressions
	RO-052	Joint de forme entre distributeur et embase
	RZ-05/n	Tirants (1 paire) n = nombre de stations
	RZ-05	Rallonge de tirant pour une station (1 paire)

Dimensions de l'embase

RF-05

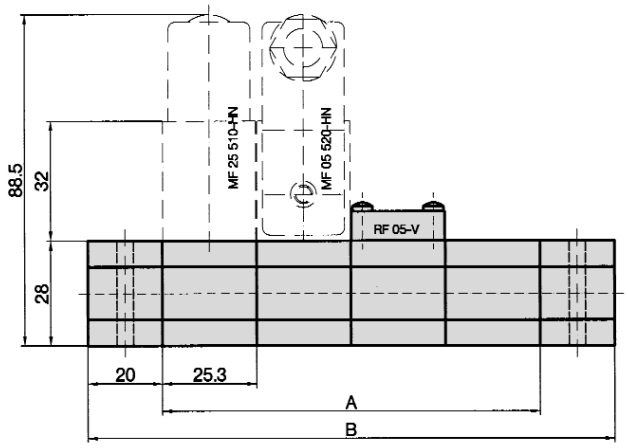

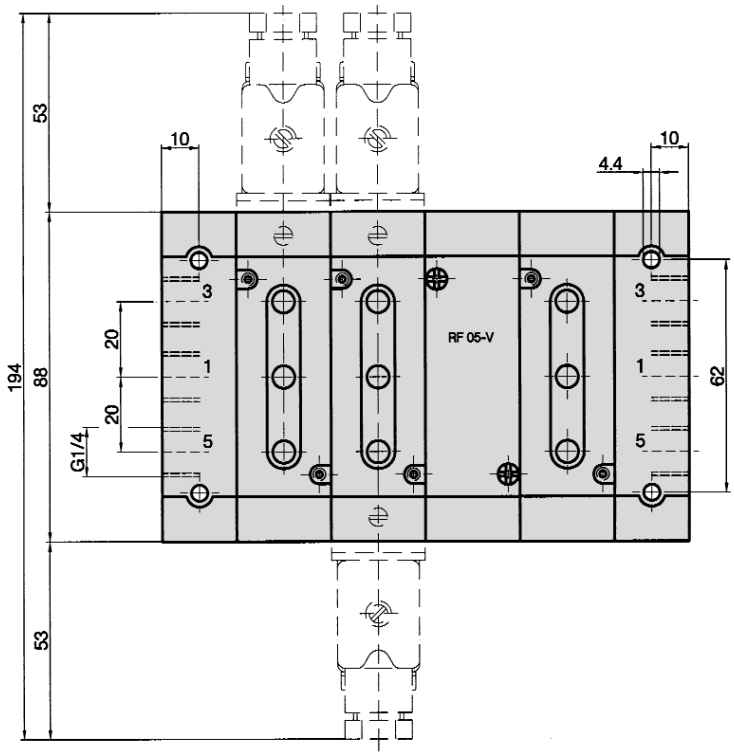

1 = Pression
3, 5 = Echappement

RF-05-V
Plaque d'obturation
pour 1 station libre.
Matériau: Al anodisé

RF-05/n

Embase pour le montage de tous les distributeurs des séries MF-05 et MF-25. Le joint de forme (RO-052) entre le distributeur et l'embase fait partie du kit.
Matériau: plastique, laiton, NBR.

Référence	A	B	Poids
RF-05/1	25,3	65,3	0,160 kg
RF-05/2	50,6	90,6	0,205 kg
RF-05/3	75,9	115,9	0,250 kg
RF-05/4	101,2	141,2	0,295 kg
RF-05/5	126,5	166,5	0,340 kg
RF-05/6	151,8	191,8	0,385 kg
RF-05/7	177,1	217,1	0,430 kg
RF-05/8	202,4	242,4	0,475 kg
RF-05/9	227,7	267,7	0,520 kg
RF-05/10	253	293	0,565 kg
RF-05/11	278,3	318,3	0,610 kg
RF-05/12	303,6	343,6	0,655 kg

Sous réserve de modification

Dimensions de

RF-051

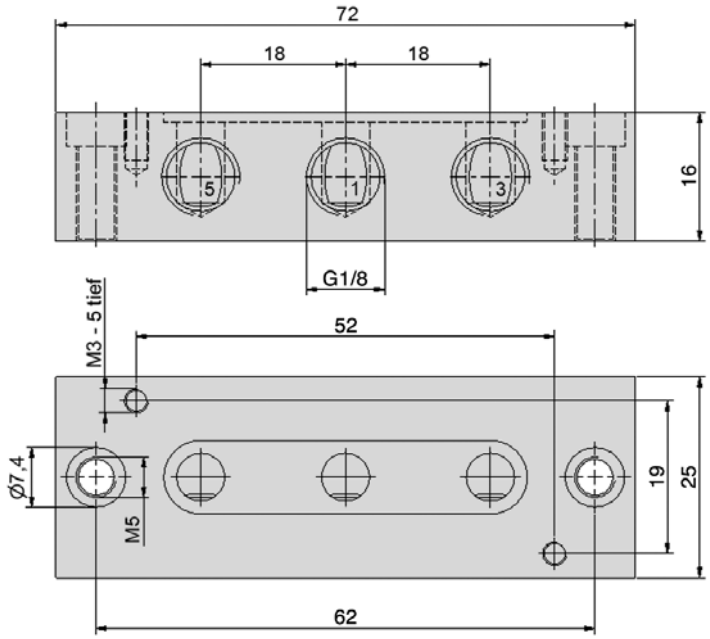

Matériau: Al nature anodisé,
joints: NBR

1 = Pression
3, 5 = Echappement
Le joint de forme (RO-052) entre le distributeur et l'embase fait partie du kit.

RF-052

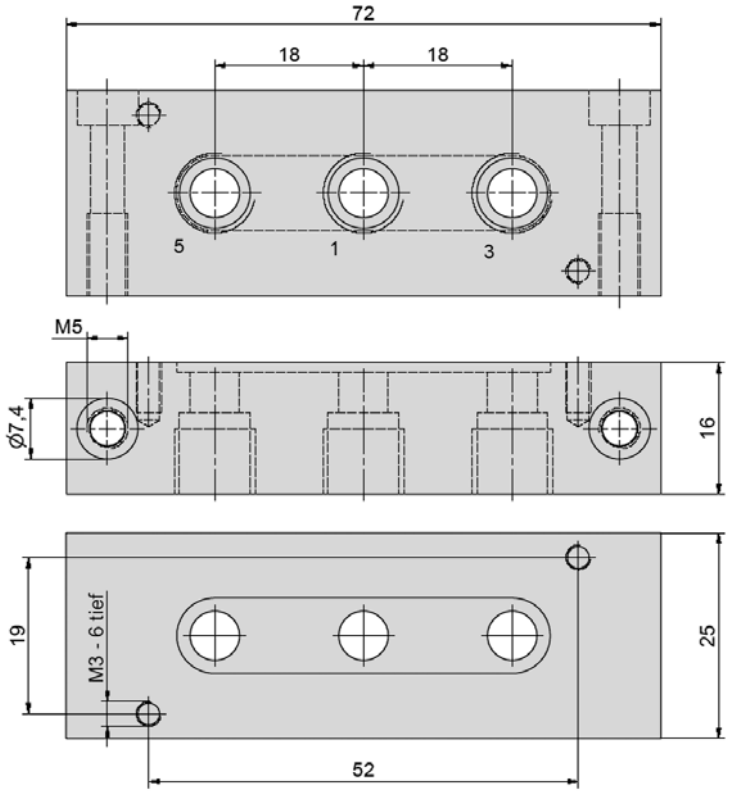

Matériau: Al natur eloxiert,
joints: NBR

1 = Pression
3, 5 = Echappement
Le joint de forme (RO-052) entre le distributeur et l'embase fait partie du kit.