Distributeurs à commande électrique 3/2, G 1/2, 3300 Nl/min

Caractéristiques techniques de la série

M-22

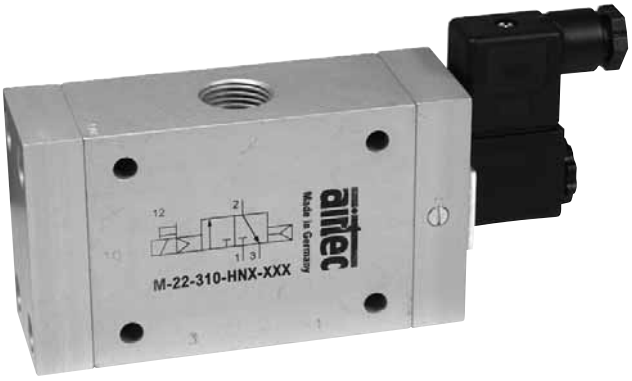

Codification de commande

M-22-310-HN-112

Série et fonction

Code de variante

Bobines standard[1)]
(avec connecteur 28-ST-01)
111 = 12 V DC, 4,2 W
112 = 24 V DC, 4,2 W
122 = 24 V AC, 7/4 VA
126 = 115 V AC, 7/4 VA
127 = 230 V AC, 7/4 VA
131 = 12 V DC, 2,2 W[2)]
132 = 24 V DC, 2,2 W[2)]

Sans bobine et connecteur
500 = Consommation 4,2 W, 7/4 VA
530 = Consommation 2,2 W[2)]

Bobines avec raccordement M12 et LED
O12 = 24 V DC, 4,8 W
O32 = 24 V DC, 2,5 W[2)]

[1)] Si le distributeur doit être fourni **sans connecteur,** le premier chiffre dans le code de variante change de 1 en 4. Le connecteur voulu doit alors être commandé en supplément.
Pour de plus amples détails, consulter le chapitre 4.184.

Type de construction et fonction

Distributeur à tiroir à commande électrique. Inversion du distributeur par mise sous tension.
Les distributeurs ME-22-311-HN et ME-22-320-HN sont aussi disponibles pour les applications au vide (– 0,95 … 10 bar). La référence change alors en ME-22-311-HN-Q et en ME-22-320-HN-Q.
Les produits de cette série sont aussi disponibles en version antidéflagrante selon 94/9/CE (ATEX). Pour de plus amples détails, consulter le chapitre 12.

Référence A compléter selon la codification de commande.	M-22-310-HN	M0-22-310-HN	M-22-311-HN	M0-22-311-HN	M-22-320-HN	ME-22-311-HN	ME-22-320-HN
Fonction	Normalement fermé, rappel pneumatique	Normalement ouvert, rappel pneumatique	Normalement fermé, rappel par ressort	Normalement ouvert, rappel par ressort	Commande par impulsion	Normalement fermé, à pilotage externe, rappel par ressort	Commande par impulsion, à pilotage externe
Raccordement	G 1/2						
Diamètre nominal	14 mm						
Débit	3300 Nl/min						
Pression d'utilisation	1 … 10 bar[2)]		2 … 10 bar[2)]		1 … 10 bar[2)]	0 … 10 bar[2)]	
Pression de commande	La pression de commande est identique à la pression d'utilisation.					2 … 10 bar[2)]	1 … 10 bar[2)]
Temps de réponse à 6 bar	Enclenchement 30 ms Déclenchement 58 ms		Enclenchement 28 ms Déclenchement 68 ms		20 ms	Enclenchement 28 ms Déclenchement 68 ms	20 ms
Plage de température	– 10 °C … + 70 °C						
Matériaux	Corps: Al anodisé; joints: NBR et POM, pièces internes: Al, acier inox et laiton						
Degré de protection	IP 65 selon EN 60529						
Poids	0,910 kg		0,965 kg		0,984 kg	0,965 kg	0,984 kg

[2)] (8 bar maxi à 2,2 W et 2,5 W)

Sous réserve de modification

Distributeurs à commande électrique 5/2 et 5/3, G 1/2, 3300 Nl/min

Caractéristiques techniques de la série

M-22

Codification de commande

M-22-510-HN-112

Série et fonction

Code de variante

Bobines standard[1]
(avec connecteur 28-ST-01)
111 = 12 V DC, 4,2 W
112 = 24 V DC, 4,2 W
122 = 24 V AC, 7/4 VA
126 = 115 V AC, 7/4 VA
127 = 230 V AC, 7/4 VA
131 = 12 V DC, 2,2 W[2]
132 = 24 V DC, 2,2 W[2]

Sans bobine et connecteur
500 = Consommation 4,2 W, 7/4 VA
530 = Consommation 2,2 W[2]

Bobines avec raccordement M12 et LED
O12 = 24 V DC, 4,8 W
O32 = 24 V DC, 2,5 W[2]

[1] Si le distributeur doit être fourni **sans connecteur,** le premier chiffre dans le code de variante change de 1 en 4. Le connecteur voulu doit alors être commandé en supplément.
Pour de plus amples détails, consulter le chapitre 4.184.

Type de construction et fonction

Distributeur à tiroir à commande électrique. Inversion du distributeur par mise sous tension.
Les distributeurs ME-22-511-HN et ME-22-520-HN sont aussi disponibles pour les applications au vide (– 0,95 … 10 bar). La référence change alors en ME-22-511-HN-Q et en ME-22-520-HN-Q.
Les produits de cette série sont aussi disponibles en version antidéflagrante selon 94/9/CE (ATEX). Pour de plus amples détails, consulter le chapitre 12.

Référence A compléter selon la codification de commande.	M-22-510-HN	M-22-511-HN	M-22-520-HN	M-22-530-HN	M-22-533-HN	ME-22-511-HN	ME-22-520-HN
Fonction	5/2 Monostable, rappel pneumatique	5/2 Monostable, rappel par ressort	5/2 Commande par impulsion	5/3 Centre fermé	5/3 Centre ouvert à l'échappement	5/2 Monostable, à pilotage externe	5/2 Commande par impulsion, à pilotage externe
Raccordement	G 1/2						
Diamètre nominal	14 mm						
Débit	3300 Nl/min						
Pression d'utilisation	1 … 10 bar[2]	2 … 10 bar[2]	1 … 10 bar[2]	3 … 10 bar[2]		0 … 10 bar[2]	
Presión de mando	La pression de commande est identique à la pression d'utilisation.					2 … 10 bar[2]	1 … 10 bar[2]
Temps de réponse à 6 bar	Enclenchement 30 ms Déclenchement 59 ms	Enclenchement 20 ms Déclenchement 80 ms	22 ms	Enclenchement 30 ms Déclenchement 50 ms		Enclenchement 20 ms Déclenchement 80 ms	22 ms
Plage de température	– 10 °C … + 70 °C						
Matériaux	Corps: Al anodisé; joints: NBR et POM; pièces internes: Al, acier inox et laiton						
Degré de protection	IP 65 selon EN 60529						
Poids	1,150 kg	1,180 kg	1,260 kg	1,250 kg		1,160 kg	1,260 kg

[2] (8 bar maxi à 2,2 W et 2,5 W)

Dimensions de la série

M-22

M-22-310-HN, M-22-311-HN, MO-22-310-HN, MO-22-311-HN, ME-22-311-HN, ME-22-311-HN-Q

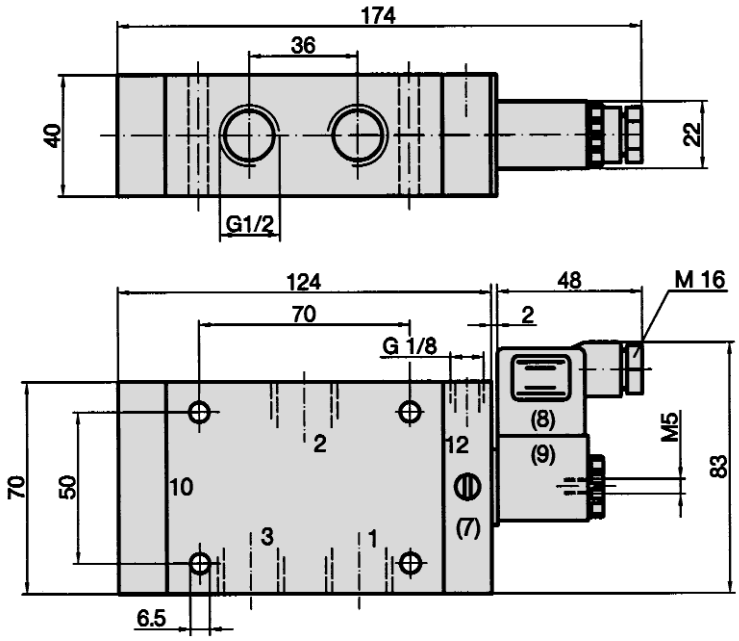

1 = Pression
2 = Utilisation
3 = Echappement
(7) = L'élément pilote y compris commande manuelle d'urgence (automaintenue) est orientable de 180°.
(8) = Connecteur orientable de 180°
(9) = Bobine orientable de 4 x 90°

Pour les distributeurs MO-22-310-HN et MO-22-311-HN, la partie pilote se trouve sur le côté de l'orifice 10.

Les raccordements G 1/8 pour air auxiliaire de commande en 12 ne sont disponibles que sur le distributeur ME-22-311-HN.

M-22-320-HN, ME-22-320-HN, ME-22-320-HN-Q

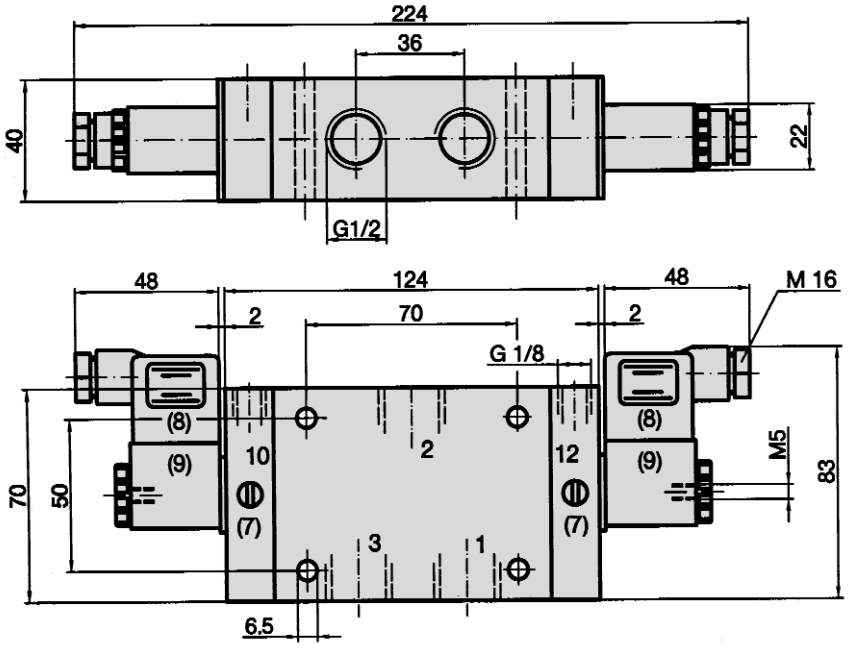

1 = Pression
2 = Utilisation
3 = Echappement
(7) = L'élément pilote y compris commande manuelle d'urgence (automaintenue) est orientable de 180°.
(8) = Connecteur orientable de 180°
(9) = Bobine orientable de 4 x 90°

Les raccordements G 1/8 pour air auxiliaire de commande en 10 et 12 ne sont disponibles que sur le distributeur ME-22-320-HN.

Sous réserve de modification

Dimensions de la série

M-22

M-22-510-HN, M-22-511-HN, ME-22-511-HN, ME-22-511-HN-Q

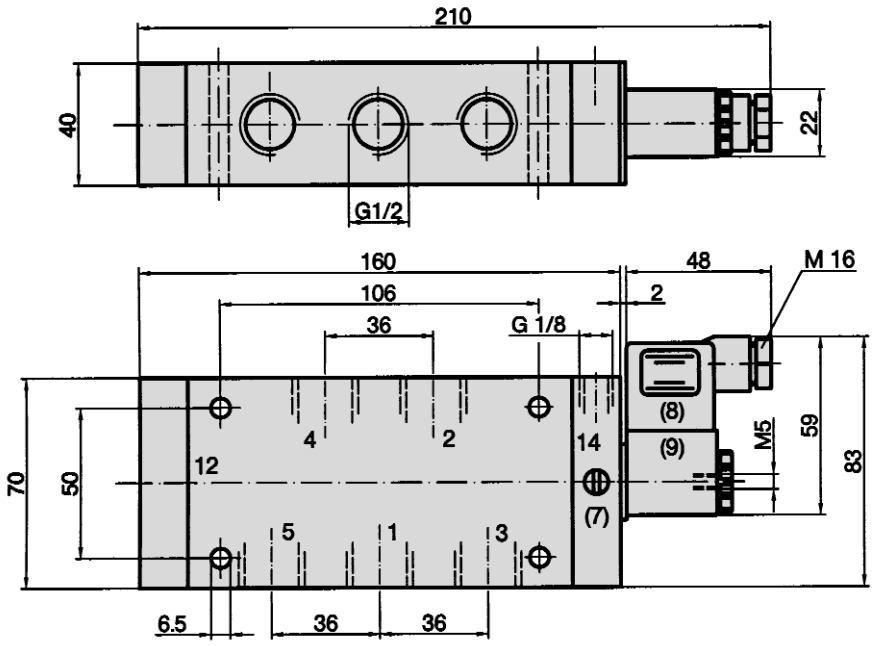

1 = Pression
2 = Utilisation
3 = Echappement
(7) = L'élément pilote y compris commande manuelle d'urgence (automaintenue) est orientable de 180°.
(8) = Connecteur orientable de 180°
(9) = Bobine orientable de 4 x 90°

Le raccordement G 1/8 pour air auxiliaire de commande en 14 n'est disponible que sur le distributeur ME-22-511-HN.

M-22-520-HN, ME-22-520-HN, ME-22-520-HN-Q, M-22-530-HN, M-22-533-HN

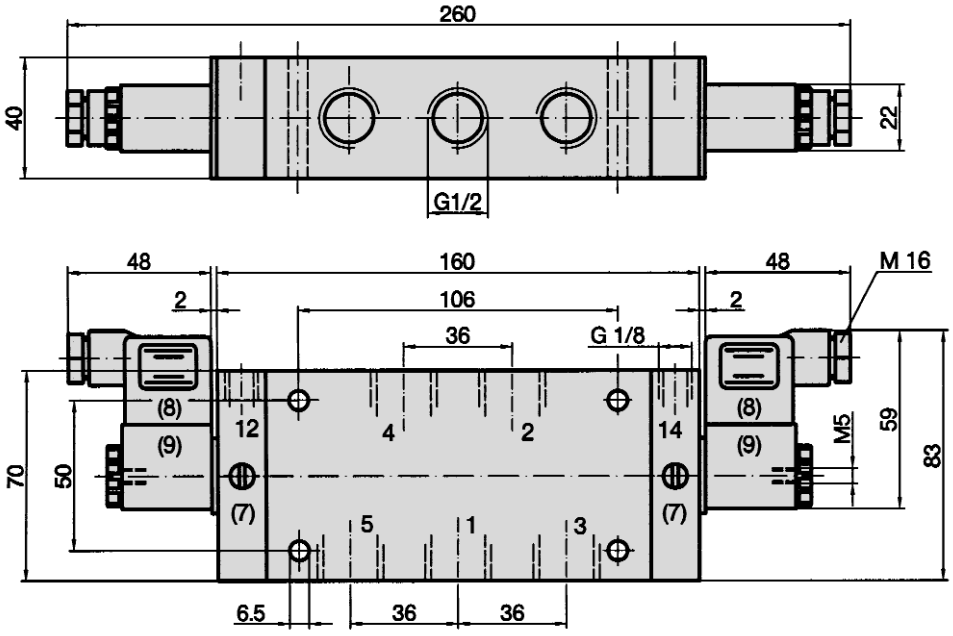

1 = Pression
2 = Utilisation
3 = Echappement
(7) = L'élément pilote y compris commande manuelle d'urgence (automaintenue) est orientable de 180°.
(8) = Connecteur orientable de 180°
(9) = Bobine orientable de 4 x 90°

Le raccordement G 1/8 pour air auxiliaire de commande en 12 et 14 n'est disponible que sur le distributeur ME-22-520-HN.

Accessoires pour série

M-22

Bobines, pilotes

Bobine standard
23-SP-011-…
Page 4.280

Bobine avec consommation 2,2 W
23-SP-012-…
Page 4.280

Bobine avec raccordement M-12, 4,8 W, LED et protection électrique intégrée
23-SP-011-5-O12
Page 4.280

Bobine avec raccordement M-12, 2,5 W, LED et protection électrique intégrée
23-SP-012-5-O32
Page 4.280

Distributeurs en version Ex,
chap. 12

Pilote standard

23-R-011

Pilote
Version à faible consommation
23-R-012

Connecteurs

Connecteur standard
28-ST-01
Page 4.281

Connecteur avec LED
28-ST-04-…
Page 4.281

Connecteur avec LED et protection électrique intégrée
28-ST-06-…
Page 4.281

Connecteur avec LED, protection électrique intégrée et câble
28-ST-06-K3-…
Page 4.281

Consignes d'utilisation

Les bobines à faible consommation (2,2 W ou 2,5 W) peuvent être utilisées jusqu'à une pression de service de 8 bar maxi. La bobine est alors équipée d'un pilote spécial 23-R-012. Les tubes du pilote 23-R-012 sont nickelés pour mieux pouvoir les différencier. Les distributeurs ne doivent être équipés que de bobines adaptées à la consommation prévue pour le pilote.

Les dimensions du distributeur changent en cas d'utilisation avec version à protection antidéflagrante.

Pour des applications extérieures ou dans des endroits très humides, utiliser la bobine 23-SP-011-1-… ou 23-SP-012-1-… (page 5.120).

Les versions suivantes sont disponibles sur demande:

Bobines et connecteurs à contacts selon la norme DIN EN 175301-803, type B (forme U). Raccordement des connecteurs avec câbles blindés.

Note