Distributeurs à commande électrique 5/2 et 5/3, G 1/4, 2100 Nl/min

Caractéristiques techniques de la série

KM-10

Codification de commande

KM-10-510-HN-142

Série et fonction

Code de variante

Bobines standard [3]
(avec connecteur 28-ST-01)

HN en 2 et 4		HN en 1, 3 et 5
141	12 V DC, 4,2 W	**111**
142	24 V DC, 4,2 W	**112**
152	24 V AC, 7/4 VA	**122**
156	115 V AC, 7/4 VA	**126**
157	230 V AC, 7/4 VA	**127**
161	12 V DC, 2,2 W [2]	**131**
162	24 V DC, 2,2 W [2]	**132**

Sans bobine et connecteur

HN en 2 et 4		HN en 1, 3 et 5
570	Consommation 4,2 W, 7/4 VA	**500**
560	Consommation 2,2 W [2]	**530**

Bobines avec raccordement M12 et LED

HN en 2 et 4		HN en 1, 3 et 5
O42	24 V DC, 4,8 W	**O12**
O62	24 V DC, 2,5 W [2]	**O32**

[1] La commande manuelle d'urgence (HN), y compris l'élément pilote, est orientable de 180°. Elle peut se monter au choix sur le côté des orifices 2 et 4 (standard) ou sur le côté des orifices 1, 3 et 5.

[3] Si le distributeur doit être fourni **sans connecteur,** le premier chiffre dans le code de variante change de 1 en 4. Le connecteur voulu doit alors être commandé en supplément.

Pour de plus amples détails, consulter le chapitre 4.162.

Type de construction et fonction

Distributeur à tiroir à commande électrique. Inversion du distributeur par mise sous tension.
Les produits de cette série sont aussi disponibles en version antidéflagrante in selon 94/9/EG (ATEX).

Référence A compléter selon la codification de commande.	**KM-10-510-HN**	**KM-10-511-HN**	**KM-10-520-HN**	**KM-10-530-HN**	**KM-10-533-HN**	**KM-10-534-HN**
				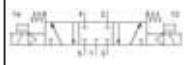		
Fonction	5/2 Monostable Rappel pneumatique	5/2 Monostable Rappel par ressort	5/2 Commande par impulsion	5/3 Centre fermé	5/3 Centre ouvert à l'échappement	5/3 Centre maintenu en pression
Raccordement	G 1/4					
Diamètre nominal	9 mm					
Débit	2100 Nl/min	1800 Nl/min	2100 Nl/min	1500 Nl/min		
Pression d'utilisation	2,5 … 10 bar [2]			3 … 10 bar [2]		
Temps de réponse à 6 bar	Enclenchement 18 ms Déclenchement 19 ms	Enclenchement 16 ms Déclenchement 27 ms	18 ms	Enclenchement 16 ms Déclenchement 22 ms		
Plage de température	– 10 °C … + 70 °C					
Matériaux	Corps: Al anodisé, joints: NBR, pièces internes: Al, acier inox et laiton					
Degré de protection	IP 65 selon EN 60529					
Poids	0,470 kg		0,630 kg			

[2] (8 bar maxi à 2,2 W et 2,5 W)

Sous réserve de modification

Dimensions de la série

KM-10

KM-10-510-HN, KM-10-511-HN

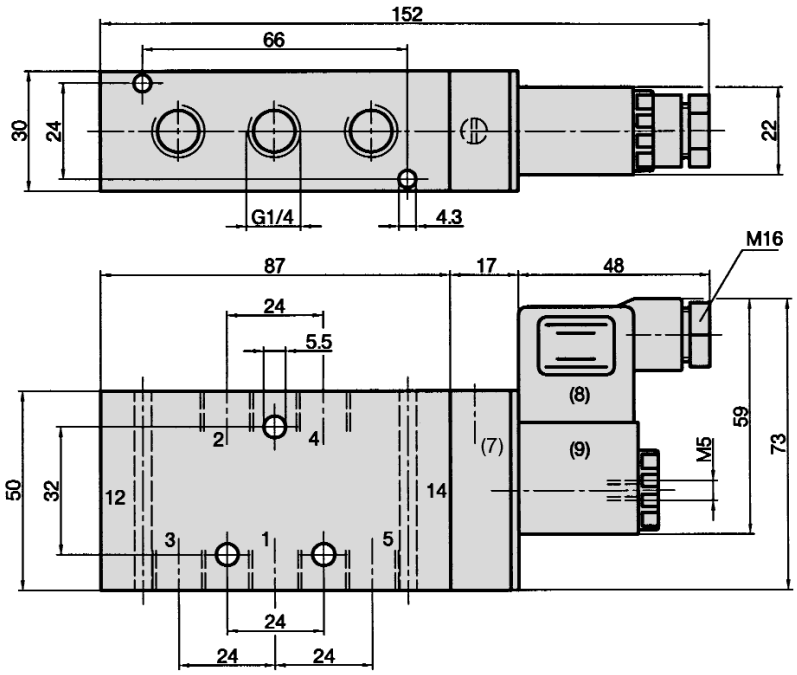

1 = Pression
2, 4 = Utilisation
3, 5 = Echappement
(7) = L'élément pilote y compris commande manuelle d'urgence (automaintenue) est orientable de 180°.
(8) = Connecteur orientable de 180°
(9) = Bobine orientable de 4 x 90°

KM-10-520-HN, KM-10-530-HN, KM-10-533-HN, KM-10-534-HN

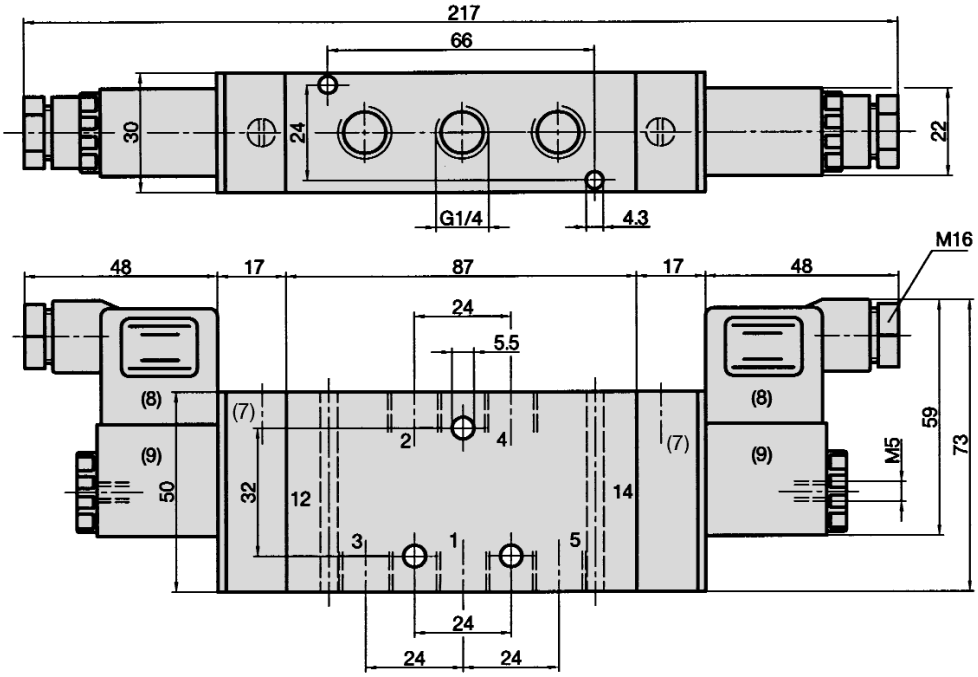

1 = Pression
2, 4 = Utilisation
3, 5 = Echappement
(7) = L'élément pilote y compris commande manuelle d'urgence (automaintenue) est orientable de 180°.
(8) = Connecteur orientable de 180°
(9) = Bobine orientable de 4 x 90°

Accessoires pour série

KM-10

Bobines, pilotes

Bobine standard
23-SP-011-…
Page 4.280

Bobine avec consommation 2,2 W
23-SP-012-…
Page 4.280

Bobine avec raccordement M-12, 4,8 W, LED et protection électrique intégrée
23-SP-011-5-O12
Page 4.280

Bobine avec raccordement M-12, 2,5 W, LED et protection électrique intégrée
23-SP-012-5-O32
Page 4.280

Pilote standard

23-R-011

Pilote
Version à faible consommation
23-R-012

Connecteurs

Connecteur standard
28-ST-01
Page 4.281

Connecteur avec LED
28-ST-04-…
Page 4.281

Connecteur avec LED et protection électrique intégrée
28-ST-06-…
Page 4.281

Connecteur avec LED, protection électrique intégrée et câble
28-ST-06-K3-…
Page 4.281

Consignes d'utilisation

Les bobines à faible consommation (2,2 W ou 2,5 W) peuvent être utilisées jusqu'à une pression de service de 8 bar maxi. La bobine est alors équipée d'un pilote spécial 23-R-012. Les tubes du pilote 23-R-012 sont nickelés pour mieux pouvoir les différencier. Les distributeurs ne doivent être équipés que de bobines adaptées à la consommation prévue pour le pilote.

Pour des applications extérieures ou dans des endroits très humides, utiliser la bobine 23-SP-011-1-… ou 23-SP-012-1-… (page 5.120).

Les versions suivantes sont disponibles sur demande:

Bobines et connecteurs à contacts selon la norme DIN EN 175301-803, type B (forme U). Raccordement des connecteurs avec câbles blindés.

Accessoires pour séries

KM-09, KM-10

Embases

Les distributeurs peuvent être livrés assemblés et testés sur les embases sur simple demande.

Embase G 1/8 entièrement assemblée
RF-09/n
Page 4.124

Embase G 1/4 entièrement assemblée
RF-10/n
Page 4.125

Embase d'extrémité pour tailles G 1/8 et G 1/4.
RF-19-E
Page 4.126

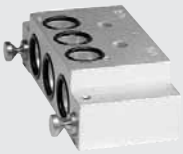

Embase d'extrémité à 1 station G 1/8.
RF-09-E1
Page 4.126

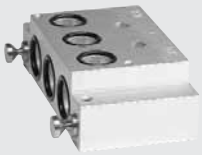

Embase d'extrémité à 1 station G 1/4.
RF-10-E1
Page 4.126

Embase d'extrémité à 2 station G 1/8.
RF-09-E2
Page 4.126

Embase d'extrémité à 2 station G 1/4.
RF-10-E2
Page 4.126

Embase intermédiaire à 1 station G 1/8.
RF-09-Z1
Page 4.127

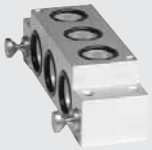

Embase intermédiaire à 1 station G 1/4.
RF-10-Z1
Page 4.127

Embase intermédiaire à 4 station G 1/8.
RF-09-Z4
Page 4.127

Embase intermédiaire à 4 station G 1/4.
RF-10-Z4
Page 4.127

Plaque d'obturation 1 station libre G 1/8.
RF-09-V
Page 4.124

Plaque d'obturation pour 1 station libre G 1/4.
RF-10-V
Page 4.125

Plaque d'étanchéité entre 2 pressions séparées.
RF-19-01

Séparateur entre deux zones de pression.
RE-19-DT

Autres éléments individuels: **RF-19-02** kit d'assemblage, 2 vis; joints toriques, vis sans tête.
RF-19-03 3 joints toriques pour assemblage de distributeur G 1/8 et G 1/4.

Consignes d'utilisation

Système modulaire à embases et distributeurs pour le montage combiné de distributeurs à section nominale 6 et 9 et fonctions de commutation 5/2 et 5/3. Il est possible d'ajouter autant de postes que souhaité à partir du moment où l'alimentation appropriée et l'échappement d'air sont garantis. Une extension ou réduction ultérieure est possible à tout moment.

Le kit se compose de l'embase, des joints d'étanchéité et des vis de fixation pour distributeurs, vis sans tête et axes de montage nécessaires. Les embases sont fournies entièrement assemblées avec tous les éléments. Sauf indication contraire, les distributeurs sont disposés sur l'embase selon l'ordre indiqué à la commande. La numérotation des positions de montage s'effectue alors de la gauche (station 1) vers la droite, en regardant de dessus sur les orifices de raccordement 2 et 4 des distributeurs. Si les éléments doivent être fournis non assemblés, la commande doit le mentionner. Pour les différents éléments qui constituent les embases assemblées, consulter le chapitre 4.124.