Distributeurs à commande électrique 3/2, G 1/8, 750 Nl/min

Caractéristiques techniques de la série

M-05

Codification de commande

M-05-310-HN-142

Série et fonction

Code de variante[1)]

Bobines standard[3)]
(avec connecteur 28-ST-01)

HN en 2		HN en 1 et 3
141	12 V DC, 4,2 W	**111**
142	24 V DC, 4,2 W	**112**
152	24 V AC, 7/4 VA	**122**
156	115 V AC, 7/4 VA	**126**
157	230 V AC, 7/4 VA	**127**
161	12 V DC, 2,2 W[2)]	**131**
162	24 V DC, 2,2 W[2)]	**132**

Sans bobine et connecteur

HN en 2		HN en 1 et 3
570	Consommation 4,2 W, 7/4 VA	**500**
560	Consommation 2,2 W[2)]	**530**

Bobines avec raccordement M12 et LED

HN en 2		HN en 1 et 3
O42	24 V DC, 4,8 W	**O12**
O62	24 V DC, 2,5 W[2)]	**O32**

[1)] La commande manuelle d'urgence (HN), élément pilote compris, est orientable de 180°. Elle peut se monter aux choix sur le côté de l'orifice 2 (standard) ou sur le côté des orifices 1 et 3.

[3)] Si le distributeur doit être fourni **sans connecteur**, le premier chiffre dans le code de variante change de 1 en 4. Le connecteur voulu doit alors être commandé en supplément.

Pour de plus amples détails, consulter le chapitre 4.114.

Type de construction et fonction

Distributeur à tiroir à commande électrique. Inversion du distributeur par mise sous tension.

Le distributeur ME-05-311-HN est aussi disponible en version pour application au vide (– 0,95 … 10 bar).

Référence ME-05-312-HN. Les produits de cette série sont aussi disponibles en version antidéflagrante selon 94/9/CE (ATEX). Pour de plus amples détails, consulter le chapitre 12.

Référence A compléter selon la codification de commande.	M-05-310-HN	M0-05-310-HN	M-05-311-HN	M0-05-311-HN	M-05-320-HN	ME-05-311-HN	ME-05-320-HN
Fonction	Normalement fermé, rappel pneumatique	Normalement ouvert, rappel pneumatique	Normalement fermé, rappel par ressort	Normalement ouvert, rappel par ressort	Commande par impulsion	Normalement fermé, à pilotage externe, rappel par ressort	Commande par impulsion, à pilotage externe
Raccordement	G 1/8						
Diamètre nominal	6 mm						
Débit	750 Nl/min						
Pression d'utilisation	2 … 10 bar[2)]		3 … 10 bar[2)]		2 … 10 bar[2)]	0 … 10 bar[2)]	
Pression de commande	La pression de commande est identique à la pression d'utilisation.					3 … 10 bar[2)]	2 … 10 bar[2)]
Temps de réponse à 6 bar	Enclenchement 13 ms Déclenchement 16 ms				12 ms	Enclenchement 13 ms Déclenchement 18 ms	12 ms
Plage de température	– 10 °C … + 70 °C						
Matériaux	Corps: Al anodisé; joints: NBR et POM; pièces internes: Al, acier inox et laiton						
Degré de protection	IP 65 selon EN 60529						
Poids	0,255 kg		0,260 kg		0,400 kg	0,308 kg	0,426 kg

[2)] (8 bar maxi à 2,2 W et 2,5 W)

Sous réserve de modification

Distributeurs à commande électrique 5/2 et 5/3, G 1/8, 750 Nl/min

Caractéristiques techniques de la série

M-05

Codification de commande

M-05-510-HN-142

Série et fonction

Code de variante[1)]

Bobines standard[3)]
(avec connecteur 28-ST-01)

HN en 2 et 4		HN en 1, 3 et 5
141	12 V DC, 4,2 W	**111**
142	24 V DC, 4,2 W	**112**
152	24 V AC, 7/4 VA	**122**
156	115 V AC, 7/4 VA	**126**
157	230 V AC, 7/4 VA	**127**
161	12 V DC, 2,2 W[2)]	**131**
162	24 V DC, 2,2 W[2)]	**132**

Sans bobine et connecteur

HN en 2 et 4		HN en 1, 3 et 5
570	Consommation 4,2 W, 7/4 VA	**500**
560	Consommation 2,2 W[2)]	**530**

Bobines avec raccordement M12 et LED

HN en 2 et 4		HN en 1, 3 et 5
O42	24 V DC, 4,8 W	**O12**
O62	24 V DC, 2,5 W[2)]	**O32**

[1)] La commande manuelle d'urgence (HN), élément pilote compris, est orientable de 180°. Elle peut se monter aux choix sur le côté des orifices 2 et 4 (standard) ou sur le côté des orifices 1, 3 et 5.

[3)] Si le distributeur doit être fourni sans connecteur, le premier chiffre dans le code de variante change de 1 en 4. Le connecteur voulu doit alors être commandé en supplément.

Pour de plus amples détails, consulter le chapitre 4.114.

Type de construction et fonction

Distributeur à tiroir à commande électrique. Inversion du distributeur par mise sous tension.

Les distributeurs ME-05-511-HN et ME-05-520-HN sont aussi disponibles pour les applications au vide (– 0,95 … 10 bar). La référence change alors en ME-05-511-HN-Q et en ME-05-520-HN-Q.

Les produits de cette série sont aussi disponibles en version antidéflagrante selon 94/9/CE (ATEX). Pour de plus amples détails, consulter le chapitre 12.

Référence A compléter selon la codification de commande.	M-05-510-HN	M-05-511-HN	M-05-520-HN	M-05-530-HN	M-05-533-HN	M-05-534-HN	ME-05-511-HN	ME-05-520-HN
Fonction	5/2 Monostable, rappel pneumatique	5/2 Monostable, rappel par ressort	5/2 Commande par impulsion	5/3 Centre fermé	5/3 Centre ouvert à l'échappement	5/3 Centre maintenu en pression	5/2 Monostable, à pilotage externe	5/2 Commande par impulsion, à pilotage externe
Raccordement	G 1/8							
Diamètre nominal	6 mm			5 mm			6 mm	
Débit	750 Nl/min			650 Nl/min			750 Nl/min	
Pression d'utilisation	2…10 bar[2)]	3…10 bar[2)]	2…10 bar[2)]	3…10 bar[2)]		0…10 bar[2)]		
Pression de commande	La pression de commande est identique à la pression d'utilisation.						3…10 bar[2)]	2…10 bar[2)]
Temps de réponse à 6 bar	Enclenchement 13 ms Déclenchement 16 ms	Enclenchement 13 ms Déclenchement 18 ms	12 ms	Enclenchement 13 ms Déclenchement 18 ms			Enclenchement 13 ms Déclenchement 16 ms	12 ms
Plage de température	– 10 °C … + 70 °C							
Matériaux	Corps: Al anodisé; joints: NBR et POM; pièces internes: Al, acier inox et laiton							
Degré de protection	IP 65 selon EN 60529							
Poids	0,295 kg	0,300 kg	0,440 kg				0,360 kg	0,470 kg

[2)] (8 bar maxi à 2,2 W et 2,5 W)

Dimensions de la série

M-05

M-05-310-HN, M-05-311-HN, MO-05-310-HN, MO-05-311-HN, ME-05-311-HN, ME-05-312-HN

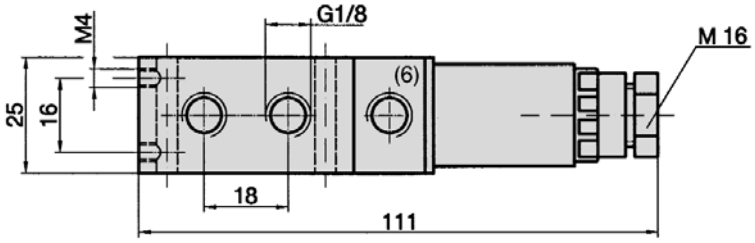

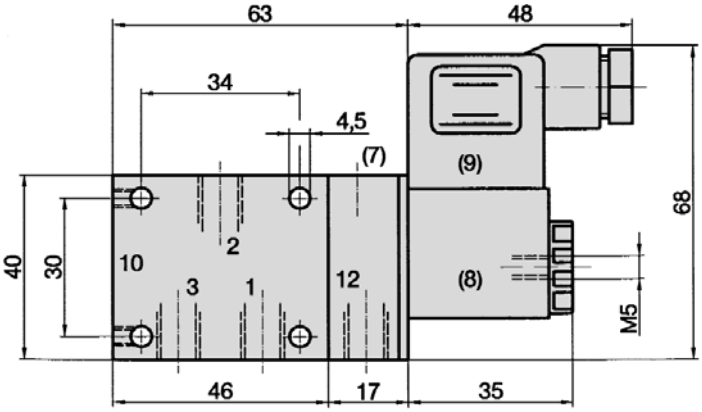

1 = Pression
2 = Utilisation
3 = Echappement
(6) = Le raccordement G 1/8 pour air auxiliaire de commande en 12 n'est disponible que sur le distributeur ME-05-311-HN.
(7) = L'élément pilote y compris comman de manuelle d'urgence (automainte nue) est orientable de 180°.
(8) = Bobine orientable de 4 x 90°
(9) = Connecteur orientable de 180°

Pour les distributeurs MO-05-310-HN et MO-05-311-HN, l'élément pilote se trouve sur le côté de l'orifice 10.

M-05-320-HN, ME-05-320-HN

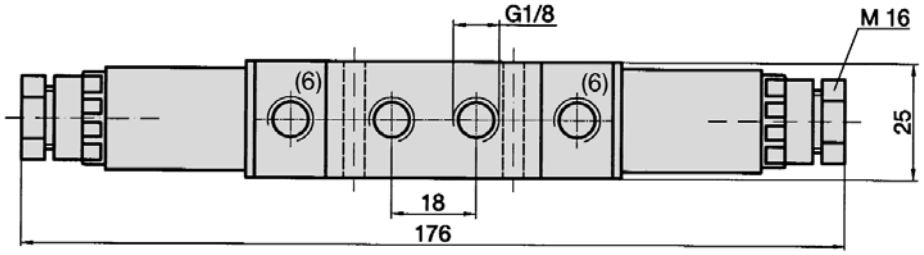

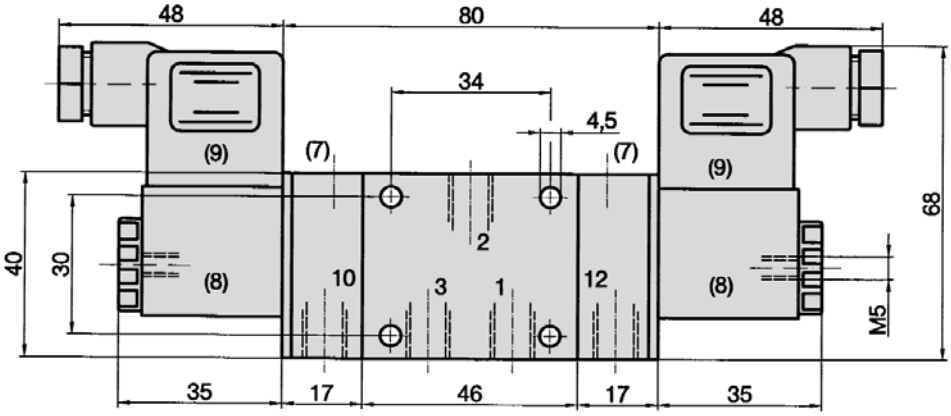

1 = Pression
2 = Utilisation
3 = Echappement
(7) = L'élément pilote y compris commande manuelle d'urgence (automaintenue) est orientable de 180°.
(8) = Bobine orientable de 4 x 90°
(9) = Connecteur orientable de 180°

(6) = Le raccordement G 1/8 pour air auxiliaire de commande en 10 et 12 ne sont disponibles que sur le distributeur ME-05-320-HN.

Sous réserve de modification

Dimensions de la série

M-05

M-05-510-HN, M-05-511-HN, ME-05-511-HN, ME-05-511-HN-Q

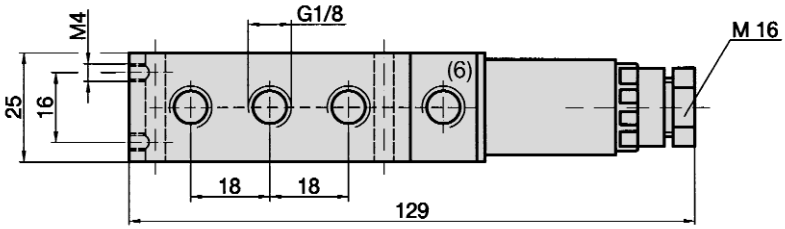

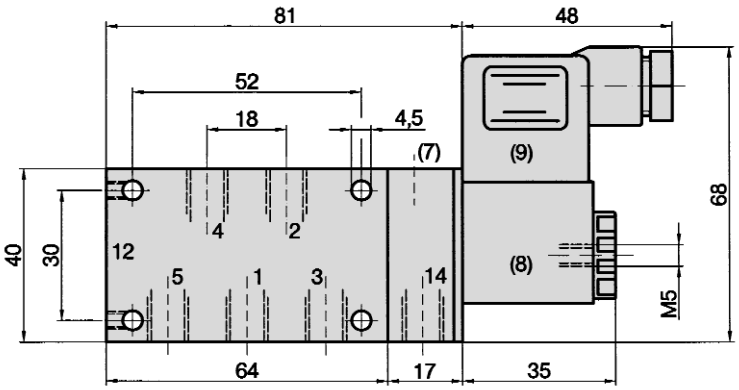

1 = Pression
2 = Utilisation
3 = Echappement
(6) = Le raccordement G 1/8 pour air auxiliaire de commande en 12 n'est disponible que sur le distributeur ME-05-511-HN.
(7) = L'élément pilote y compris comman de manuelle d'urgence (automainte nue) est orientable de 180°.
(8) = Bobine orientable de 4 x 90°
(9) = Connecteur orientable de 180°

M-05-520-HN, ME-05-520-HN, ME-05-520-HN-Q, M-05-530-HN, M-05-533-HN, M-05-534-HN

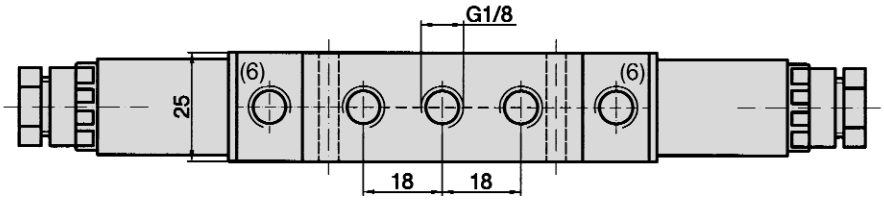

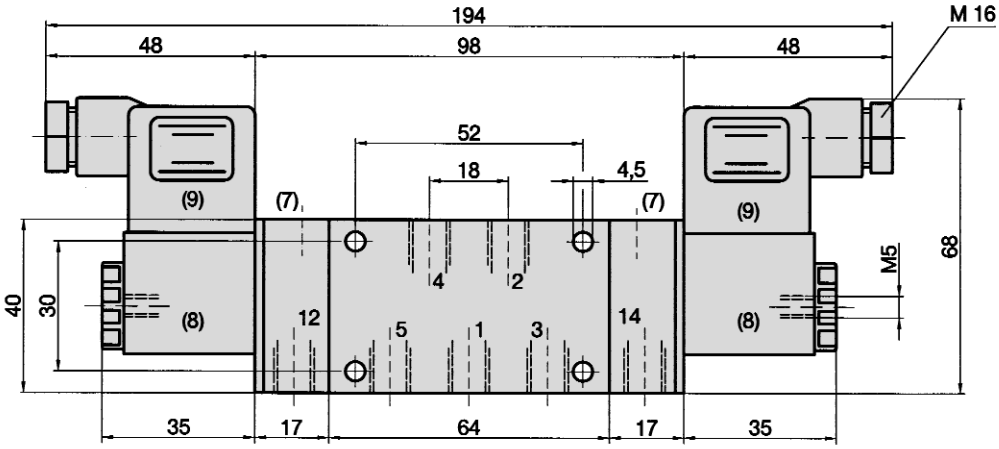

1 = Pression
2 = Utilisation
3 = Echappement
(7) = L'élément pilote y compris commande manuelle d'urgence (automaintenue) est orientable de 180°.
(8) = Bobine orientable de 4 x 90°
(9) = Connecteur orientable de 180°

(6) = Le raccordement G 1/8 pour air auxiliaire de commande en 12 et 14 ne sont disponibles que sur le distributeur ME-05-520-HN.

Accessoires pour série

M-05

Bobines, pilotes

Bobine standard
23-SP-011-…
Page 4.280

Bobine avec consommation 2,2 W
23-SP-012-…
Page 4.280

Bobine avec raccordement M-12, 4,8 W, LED et protection électrique intégrée
23-SP-011-5-O12
Page 4.280

Bobine avec raccordement M-12, 2,5 W, LED et protection électrique intégrée
23-SP-012-5-O32
Page 4.280

Distributeurs en version Ex, chap. 12

Pilote standard

23-R-011

Pilote
Version à faible consommation
23-R-012

Connecteurs

Connecteur standard
28-ST-01
Page 4.281

Connecteur avec LED
28-ST-04-…
Page 4.281

Connecteur avec LED et protection électrique intégrée
28-ST-06-…
Page 4.281

Connecteur avec LED, protection électrique intégrée et câble
28-ST-06-K3-…
Page 4.281

Consignes d'utilisation

Les bobines à faible consommation (2,2 W ou 2,5 W) peuvent être utilisées jusqu'à une pression de service de 8 bar maxi. La bobine est alors équipée d'un pilote spécial 23-R-012. Les tubes du pilote 23-R-012 sont nickelés pour mieux pouvoir les différencier. Les distributeurs ne doivent être équipés que de bobines adaptées à la consommation prévue pour le pilote.

Les dimensions du distributeur changent en cas d'utilisation avec version à protection antidéflagrante.

Pour des applications extérieures ou dans des endroits très humides, utiliser la bobine 23-SP-011-1-… ou 23-SP-012-1-… (page 5.120).

Les versions suivantes sont disponibles sur demande:

Bobines et connecteurs à contacts selon la norme DIN EN 175301-803, type B (forme U).

Raccordement des connecteurs avec câbles blindés.

Accessoires pour séries

M-05, P-05

Plaques P

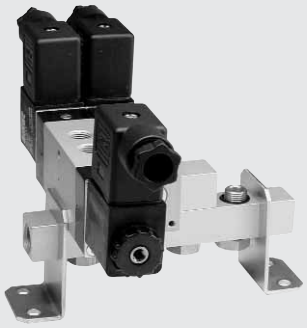

Le montage en plaque P peut être fait, sur demande pour la livraison.

Plaque avec vis banjo et joints.
Disponible pour 1 à 12 stations.
R-181/n
Page 4.106

Vis banjo avec joint
H-183

Plaque d'obturation pour station libre
R-181-V
Page 4.106

Pattes de fixation (la paire)
R-181-W
Page 4.106

Plaques P-R-S

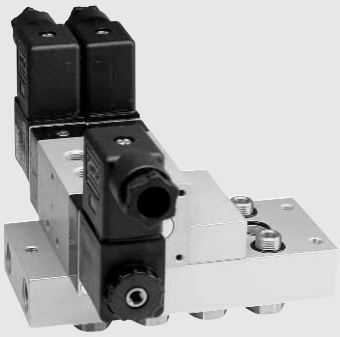

Le montage en plaque P-R-S peut être fait, sur demande pour la livraison.

Plaque avec vis banjo et joints.
Disponible pour 1 à 12 stations.
R-183/n
Page 4.107

Vis banjo avec joint
H-183

Plaque d'obturation pour station libre
R-183-V
Page 4.107

Dimensions pour plaque P

R-181

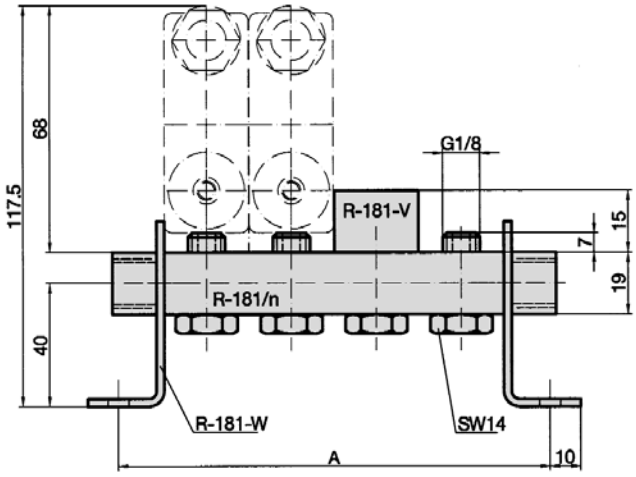

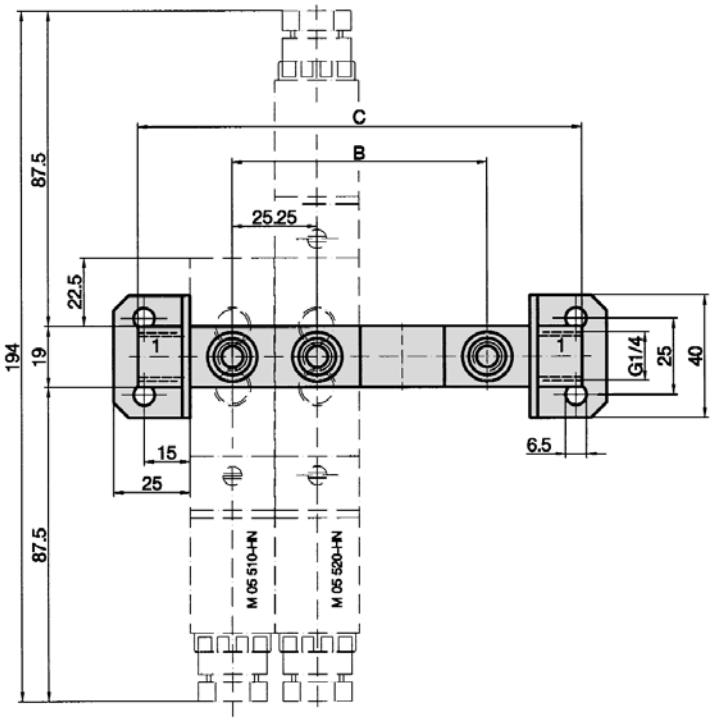

1 = Pression

R-181-V
Plaque d'obturation pour station libre.
Matériau: Al anodisé.

R-181-W
Pattes de fixation pour la plaque P R-181. Fourniture par paire.
Matériau: acier nickelé.

R-181/n

Plaque P avec boulons creux et joints. La plaque est orientable par angle de 4 x 90°.
Adaptée au montage de tous les distributeurs des séries M-05 et P-05.
Matériaux: Al anodisé; joints: NBR; boulons creux: laiton.

Référence	A	B	C	Poids
R-181/1	55,25	–	60	0,054 kg
R-181/2	80,5	25,25	85	0,084 kg
R-181/3	105,75	50,5	110	0,113 kg
R-181/4	131	75,75	135	0,144 kg
R-181/5	156,25	101	160	0,174 kg
R-181/6	181,5	126,25	185	0,215 kg
R-181/7	206,75	151,5	210	0,235 kg
R-181/8	232	176,75	235	0,266 kg
R-181/9	257,25	202	260	0,297 kg
R-181/10	282,5	227,25	285	0,326 kg
R-181/11	307,75	252,5	310	0,357 kg
R-181/12	333	277,75	335	0,385 kg

Sous réserve de modification

Dimensions pour plaques P-R-S

R-183

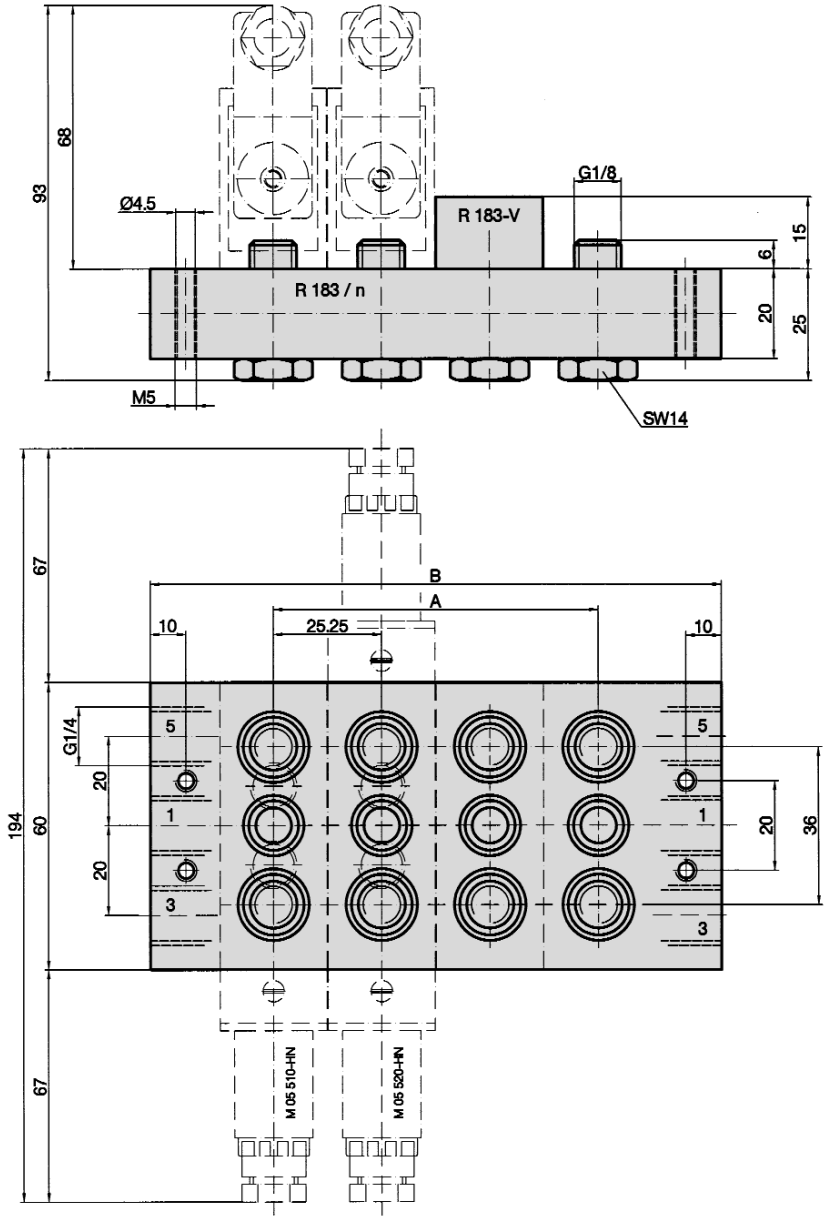

1 = Pression
3, 5 = Echappement

R-183-V

Plaque d'obturation pour station libre.

Matériau: Al anodisé.

R-183/n

Plaque P-R-S avec boulons creux et joints. Adaptée au montage de tous les distributeurs à 5/2 et 5/3 des séries M-05 et P-05.

Matériaux: Al anodisé; joints: NBR; boulons creux: laiton.

Référence	A	B	Poids
R-183/1	–	60	0,163 kg
R-183/2	25,25	85	0,246 kg
R-183/3	50,5	110	0,330 kg
R-183/4	75,75	135	0,415 kg
R-183/5	101	160	0,500 kg
R-183/6	126,25	185	0,580 kg
R-183/7	151,5	210	0,670 kg
R-183/8	176,75	235	0,750 kg
R-183/9	202	260	0,840 kg
R-183/10	227,25	285	0,910 kg
R-183/11	252,5	310	1,000 kg
R-183/12	277,75	335	1,090 kg