Séries de distributeurs normalisés 5/2 et 5/3, NG 14, 4150 Nl/min Schéma de raccordement selon ISO 5599/1, taille 3

Caractéristiques techniques de la série

MI-03

Codification de commande

MI-03-510-HN-112

Série et fonction

Code de variante

Bobines standard[1] (avec connecteur 28-ST-01)
111 = 12 V DC, 4,2 W
112 = 24 V DC, 4,2 W
122 = 24 V AC, 7/4 VA
126 = 115 V AC, 7/4 VA
127 = 230 V AC, 7/4 VA
131 = 12 V DC, 2,2 W[2]
132 = 24 V DC, 2,2 W[2]

Sans bobine ni connecteur
500 = Consommation 4,2 W, 7/4 VA
530 = Consommation 2,2 W[2]

Bobines avec raccordement M12 et LED
O12 = 24 V DC, 4,8 W
O32 = 24 V DC, 2,5 W[2]

Bobines prévues pour une utilisation en milieu humide
712 = 24 V DC, 4,2 W sans connecteur
727 = 230 V AC, 7/4 VA sans connecteur
812 = 24 V DC, 4,2 W (avec connecteur 28-ST-01)
827 = 230 V AC, 7/4 VA (avec connecteur 28-ST-01)

[1] Si le distributeur doit être fourni **sans connecteur**, le premier chiffre dans le code de variante des bobines standard change de 1 en 4. Le connecteur voulu doit alors être commandé en supplément.
Pour de plus amples détails, consulter le chapitre 5.102.

Type de construction et fonction

Distributeur à tiroir à commande électrique. Inversion du distributeur par mise sous tension. Les vis de fixation et le joint plat font partie du kit.
Les produits de cette série sont aussi disponibles en version antidéflagrante selon 94/9/CE (ATEX). Pour de plus amples détails, consulter le chapitre 12.

Référence A compléter selon la codification de commande.	**MI-03-510-HN**	**MI-03-511-HN**	**MI-03-520-HN**	**MI-03-530-HN**	**MI-03-533-HN**
		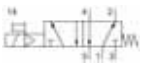	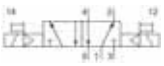	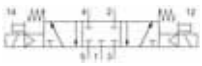	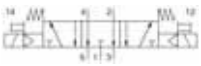
Fonction	5/2 Monostable, rappel pneumatique	5/2 Monostable, rappel par ressort	5/2 Commande par impulsion	5/3 Centre fermé	5/3 Centre ouvert à l'échappement
Diamètre nominal	14 mm				
Débit	4150 Nl/min				
Pression d'utilisation	2 … 10 bar[2]			3 … 10 bar[2]	
Temps de réponse à 6 bar	Enclenchement 34 ms Déclenchement 52 ms	Enclenchement 32 ms Déclenchement 57 ms	20 ms	Enclenchement 22 ms Déclenchement 55 ms	
Plage de température	– 10 °C … + 70 °C				
Matériaux	Corps: Al anodisé; joints: NBR et POM; pièces internes: Al, acier inox et laiton				
Degré de protection	IP 65 selon EN 60529				
Poids	1,105 kg	1,115 kg	1,287 kg	1,277 kg	

[2] (8 bar maxi à 2,2 W et 2,5 W)

Sous réserve de modification

Encombrements de la série

MI-03

MI-03-510-HN, MI-03-511-HN

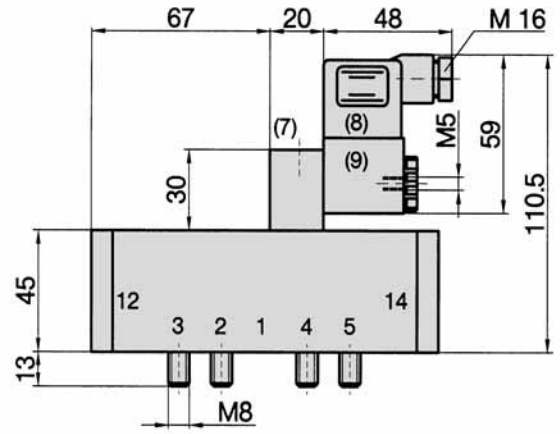

1 = Pression
2, 4 = Sortie
3, 5 = Echappement
14 = Commande
(7) = Commande manuelle de secours (automaintenue)
(8) = Connecteur orientable de 180°
(9) = Bobine orientable de 4 x 90°

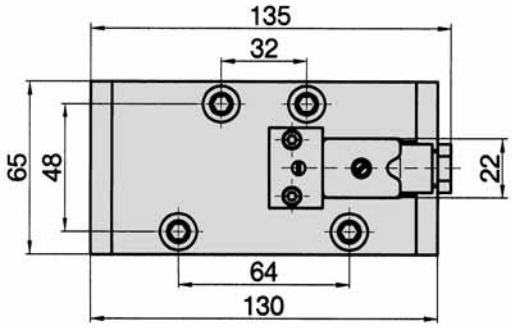

MI-03-520-HN, MI-03-530-HN, MI-03-533-HN

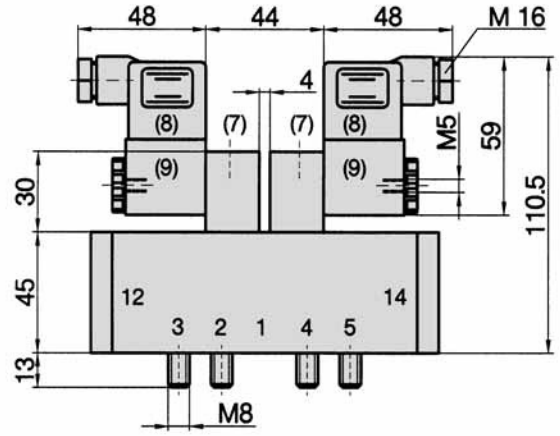

1 = Pression
2, 4 = Sortie
3, 5 = Echappement
12, 14 = Commande
(7) = Commande manuelle de secours (automaintenue)
(8) = Connecteur orientable de 180°
(9) = Bobine orientable de 4 x 90°

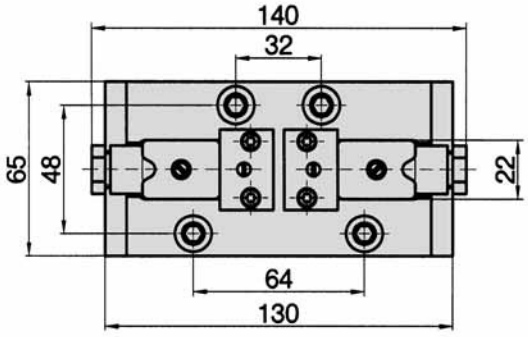

Accessoires pour série

MI-03

Bobines, pilotes

Bobine standard
23-SP-011-…
Page 4.280

Bobine avec consommation 2,2 W
23-SP-012-…
Page 4.280

Bobine avec raccordement M-12, 4,8 W, LED et protection électrique intégrée
23-SP-011-5-O12
Page 4.280

Bobine avec raccordement M-12, 2,5 W, LED et protection électrique intégrée
23-SP-012-5-O32
Page 4.280

Pilote standard

23-R-013

Pilote
Version à faible consommation
23-R-014

Connecteurs

Connecteur standard
28-ST-01
Page 4.281

Connecteur avec LED
28-ST-04-…
Page 4.281

Connecteur avec LED et protection électrique intégrée
28-ST-06-…
Page 4.281

Connecteur avec LED, protection électrique intégrée et câble
28-ST-06-K3-…
Page 4.281

Consignes d'utilisation

Les bobines à faible consommation (2,2 W ou 2,5 W) peuvent être utilisées jusqu'à une pression de service de 8 bar maxi. La bobine est alors équipée d'un pilote spécial 23-R-014. Les tubes des pilotes 23-R-014 sont nickelés pour mieux pouvoir les différencier. Les distributeurs ne doivent être équipés que de bobines adaptées à la consommation prévue pour le pilote.

Pour l'utilisation à l'air libre ou sous humidité d'air élevée, utiliser la bobine 23-SP-011-1-… ou 23-SP-012-1-… (page 5.120).

Les versions suivantes sont disponibles sur demande:

Bobines et connecteurs à fiches coudées selon DIN EN 175301-803 forme B (forme U).
Connecteurs avec câbles moulés.

Accessoires pour série

MI-03

Embases

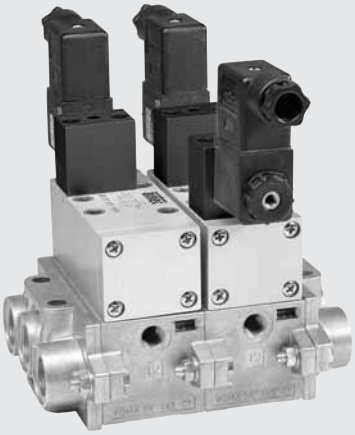

Les embases sont fournies entièrement équipées de distributeurs, sur demande.

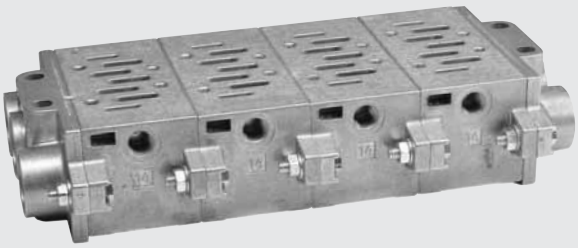

Embases entièrement assemblées selon ISO 5599/1, VDMA 24345 formes C et D
MI-033/n

Embase simple selon ISO 5599/1, VDMA 24345 forme A, à raccordement latéral
MI-031

Embase juxtaposable selon ISO 5599/1, VDMA 24345 forme C
MI-033

Embases d'extrémité (1 paire) selon ISO 5599/1, VDMA 24345 forme D
MI-03/E

Plaque d'obturation pour station libre.
MI-03-V

Autres éléments individuels: **20-I-03-02** Joint plat d'embase

Bobines prévues pour une utilisation en milieu humide

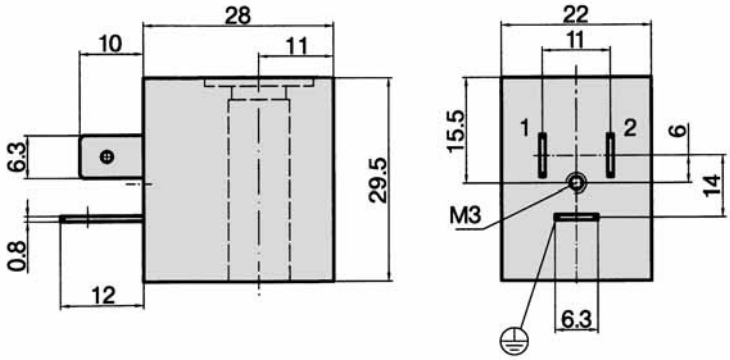

Bobines avec entraxe des fiches de 11 mm.
Cette bobine doit être utilisée pour les applications à l'air libre ou sous humidité d'air élevée.

Référence	23-SP-011-1-712	23-SP-011-1-722	23-SP-011-1-726	23-SP-011-1-727	23-SP-012-1-732
Tension	24 V DC	24 V AC	115 V AC	230 V AC	24 V DC
Consommation	4,2 W	7/4 VA			2,5 W
Degré de protection	IP 65 selon EN 60529 en association avec le connecteur				
Durée d'enclenchement	100 %				

Autres tensions sur demande.