Distributeurs à commande électrique 3/2, G 1/8, 360 Nl/min

Caractéristiques techniques de la série

M-04

Codification de commande

M-04-310-HN-142

Série et fonction

Code de variante[1)]

Bobines standard[3)]
(avec connecteur 28-ST-01)

HN en 2		HN en 1 et 3
141	12 V DC, 4,2 W	**111**
142	24 V DC, 4,2 W	**112**
152	24 V AC, 7/4 VA	**122**
156	115 V AC, 7/4 VA	**126**
157	230 V AC, 7/4 VA	**127**
161	12 V DC, 2,2 W[2)]	**131**
162	24 V DC, 2,2 W[2)]	**132**

Sans bobine et connecteur

HN en 2		HN en 1 et 3
570	Consommation 4,2 W, 7/4 VA	**500**
560	Consommation 2,2 W[2)]	**530**

Bobines avec raccordement M12 et LED

HN en 2		HN en 1 et 3
O42	24 V DC, 4,8 W	**O12**
O62	24 V DC, 2,5 W[2)]	**O32**

[1)] La commande manuelle d'urgence (HN), élément pilote compris, est orientable de 180°. Elle peut se monter au choix sur le côté de l'orifice 2 (standard) ou sur le côté des orifices 1 et 3.

[2)] Si le distributeur doit être fourni **sans connecteur,** le premier chiffre dans le code de variante change de 1 en 4. Le connecteur voulu doit alors être commandé en supplément.

Pour de plus amples détails, consulter le chapitre 4.084.

Type de construction et fonction

Distributeur à tiroir à commande électrique. Inversion du distributeur par mise sous tension.
Les produits de cette série sont aussi disponibles en version antidéflagrante in selon 94/9/EG (ATEX).

Référence A compléter selon la codification de commande.	**M-04-310-HN**	**MO-04-310-HN**	**M-04-320-HN**
Fonction	Normalement fermé	Normalement ouvert	Commande par impulsion
Raccordement	G 1/8		
Diamètre nominal	4 mm		
Débit	360 Nl/min		
Pression d'utilisation	2 … 10 bar[2)]		2,5 …10 bar[2)]
Temps de réponse à 6 bar	Enclenchement 13 ms Déclenchement 16 ms		12 ms
Plage de température	– 10 °C … + 70 °C		
Matériaux	Corps: Al anodisé et plastique; joints: NBR et POM; pièces internes: Al, acier inox et laiton		
Degré de protection	IP 65 selon EN 60529		
Poids	0,185 kg		0,315 kg

[2)] (8 bar maxi à 2,2 W et 2,5 W)

Sous réserve de modification

Distributeurs à commande électrique 5/2 et 5/3, G 1/8, 360 Nl/min

Caractéristiques techniques de la série

M-04

Codification de commande

M-04-510-HN-142

Série et fonction

Code de variante[1)]

Bobines standard[3)]
(avec connecteur 28-ST-01)

HN en 2 et 4		HN en 1, 3 et 5
141	12 V DC, 4,2 W	**111**
142	24 V DC, 4,2 W	**112**
152	24 V AC, 7/4 VA	**122**
156	115 V AC, 7/4 VA	**126**
157	230 V AC, 7/4 VA	**127**
161	12 V DC, 2,2 W[2)]	**131**
162	24 V DC, 2,2 W[2)]	**132**

Sans bobine et connecteur

HN en 2 et 4		HN en 1, 3 et 5
570	Consommation 4,2 W, 7/4 VA	**500**
560	Consommation 2,2 W[2)]	**530**

Bobines avec raccordement M12 et LED

HN en 2 et 4		HN en 1, 3 et 5
O42	24 V DC, 4,8 W	**O12**
O62	24 V DC, 2,5 W[2)]	**O32**

[1)] La commande manuelle d'urgence (HN), élément pilote compris, est orientable de 180°. Elle peut se monter au choix sur le côté des orifices 2 et 4 (standard) ou sur le côté des orifices 1, 3 et 5.

[2)] Si le distributeur doit être fourni **sans connecteur,** le premier chiffre dans le code de variante change de 1 en 4. Le connecteur voulu doit alors être commandé en supplément.

Pour de plus amples détails, consulter le chapitre 4.084.

Type de construction et fonction

Distributeur à tiroir à commande électrique. Inversion du distributeur par mise sous tension.
Les produits de cette série sont aussi disponibles en version antidéflagrante in selon 94/9/EG (ATEX).

Référence A compléter selon la codification de commande.	**M-04-510-HN**	**M-04-511-HN**	**M-04-520-HN**	**M-04-530-HN**	**M-04-533-HN**
				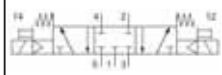	
Fonction	5/2 Monostable, rappel pneumatique	5/2 Monostable, rappel par ressort	5/2 Commande par impulsion	5/3 Centre fermé	5/3 Centre ouvert à l'échappement
Raccordement	G 1/8				
Diamètre nominal	4 mm				
Débit	360 Nl/min				
Pression d'utilisation	2,5 … 10 bar[2)]	3 … 10 bar[2)]	2,5 … 10 bar[2)]	3 … 10 bar[2)]	
Temps de réponse à 6 bar	Enclenchement 12 ms Déclenchement 14 ms	Enclenchement 12 ms Déclenchement 16 ms	12 ms	Enclenchement 15 ms Déclenchement 22 ms	
Plage de température	– 10 °C … + 70 °C				
Matériaux	Corps: Al anodisé et plastique; joints: NBR et POM; pièces internes: Al, acier inox et laiton				
Degré de protection	IP 65 selon EN 60529				
Poids	0,210 kg	0,220 kg	0,335 kg		

[2)] (8 bar maxi à 2,2 W et 2,5 W)

Dimensions de la série

M-04

M-04-310-HN, MO-04-310-HN

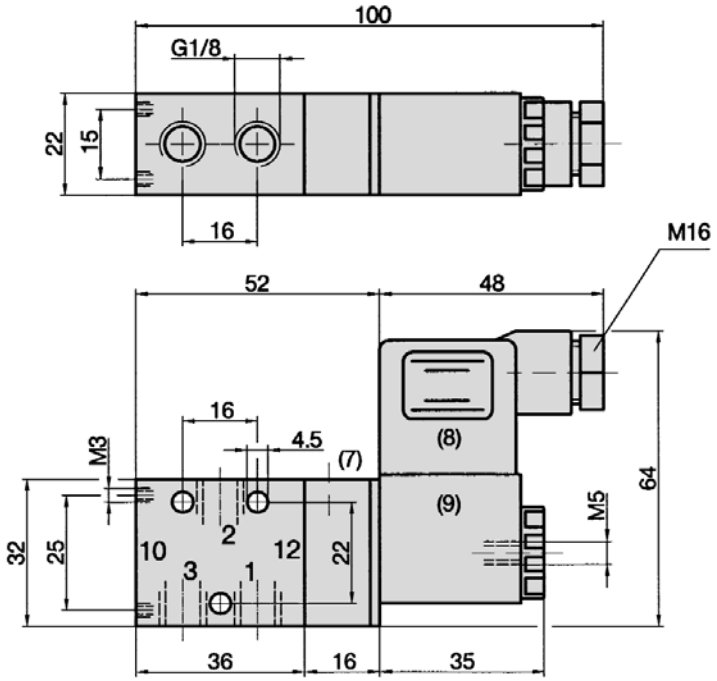

1 = Pression
2 = Utilisation
3 = Echappement
(7) = L'élément pilote y compris commande manuelle d'urgence (automaintenue) est orientable de 180°.
(8) = Connecteur orientable de 180°
(9) = Bobine orientable de 4 x 90°

Pour les distributeurs MO-04-310-HN et MO-04-311-HN, la partie pilote se trouve sur le côté de l'orifice 10.

M-04-320-HN

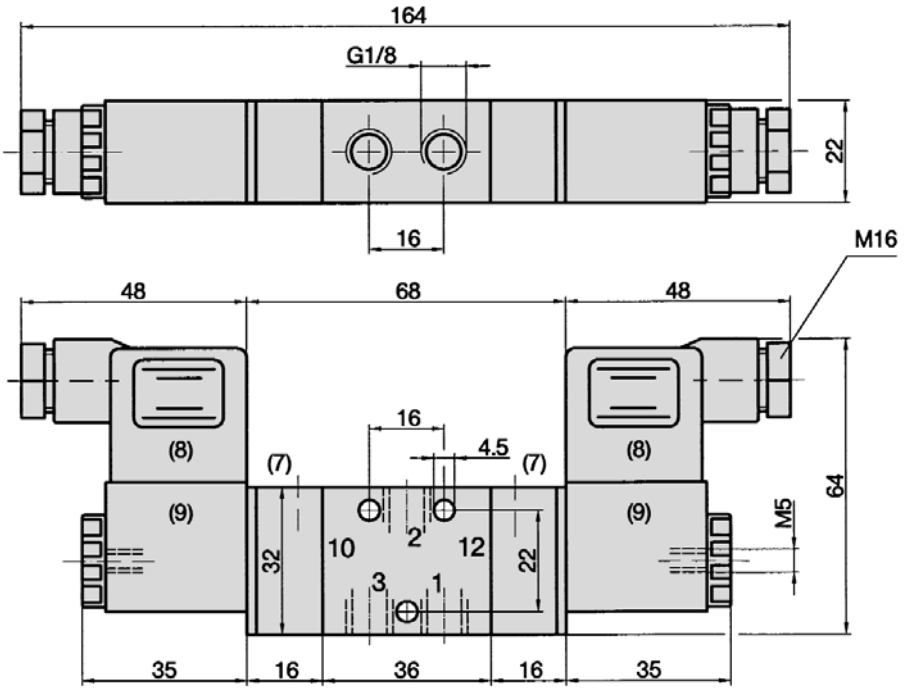

1 = Pression
2 = Utilisation
3 = Echappement
(7) = L'élément pilote y compris commande manuelle d'urgence (automaintenue) est orientable de 180°.
(8) = Connecteur orientable de 180°
(9) = Bobine orientable de 4 x 90°

Sous réserve de modification

Dimensions de la série

M-04

M-04-510-HN, M-04-511-HN

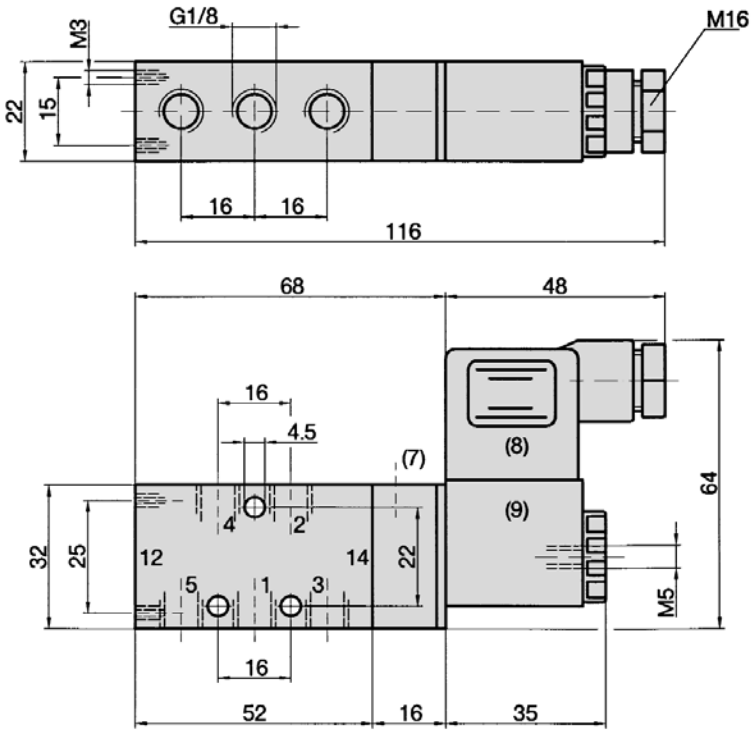

1 = Pression
2, 4 = Utilisation
3, 5 = Echappement
(7) = L'élément pilote y compris commande manuelle d'urgence (automaintenue) est orientable de 180°.
(8) = Connecteur orientable de 180°
(9) = Bobine orientable de 4 x 90°

M-04-520-HN, M-04-530-HN, M-04-533-HN

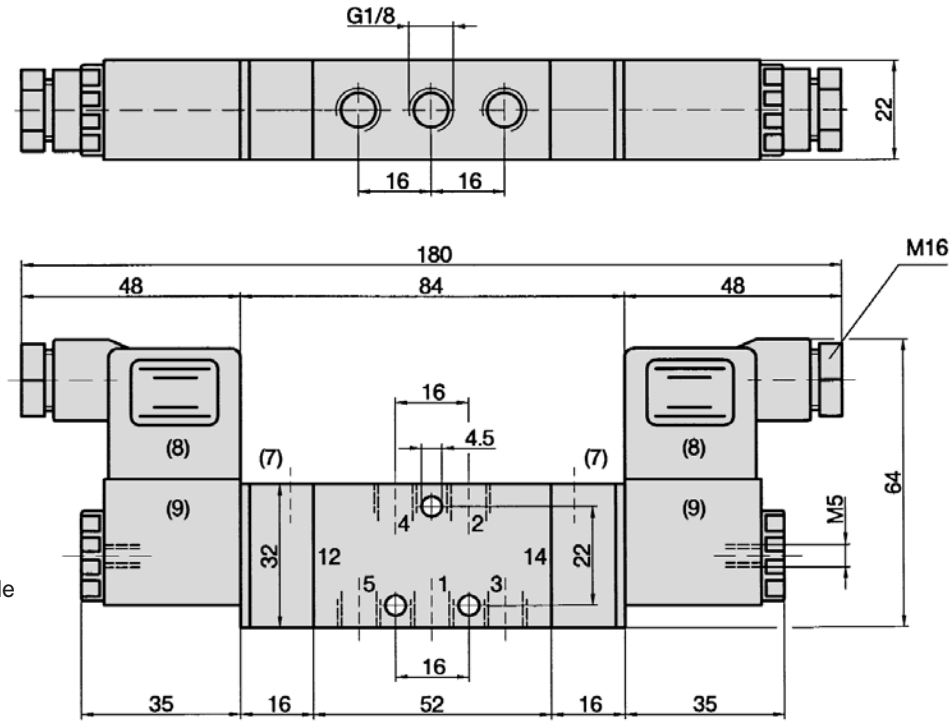

1 = Pression
2, 4 = Utilisation
3, 5 = Echappement
(7) = L'élément pilote y compris commande manuelle d'urgence (automaintenue) est orientable de 180°.
(8) = Connecteur orientable de 180°
(9) = Bobine orientable de 4 x 90°

Accessoires pour série

M-04

Bobines, pilotes

Bobine standard
23-SP-011-…
Page 4.280

Bobine avec consommation 2,2 W
23-SP-012-…
Page 4.280

Bobine avec raccordement M-12, 4,8 W, LED et protection électrique intégrée
23-SP-011-5-O12
Page 4.280

Bobine avec raccordement M-12, 2,5 W, LED et protection électrique intégrée
23-SP-012-5-O32
Page 4.280

Pilote standard

23-R-011

Pilote
Version à faible consommation
23-R-012

Connecteurs

Connecteur standard
28-ST-01
Page 4.281

Connecteur avec LED
28-ST-04-…
Page 4.281

Connecteur avec LED et protection électrique intégrée
28-ST-06-…
Page 4.281

Connecteur avec LED, protection électrique intégrée et câble
28-ST-06-K3-…
Page 4.281

Consignes d'utilisation

Les bobines à faible consommation (2,2 W ou 2,5 W) peuvent être utilisées jusqu'à une pression de service de 8 bar maxi. La bobine est alors équipée d'un pilote spécial 23-R-012. Les tubes du pilote 23-R-012 sont nickelés pour mieux pouvoir les différencier. Les distributeurs ne doivent être équipés que de bobines adaptées à la consommation prévue pour le pilote.
Pour des applications extérieures ou dans des endroits très humides, utiliser la bobine 23-SP-011-1-… ou 23-SP-012-1-… (page 5.120).

Les versions suivantes sont disponibles sur demande:

Bobines et connecteurs à contacts selon la norme DIN EN 175301-803, type B (forme U). Raccordement des connecteurs avec câbles blindés.

Accessoires pour série

M-04

Plaques P

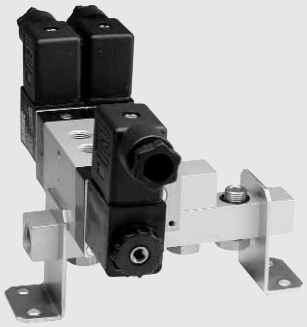

Le montage en plaque P peut être fait, sur demande pour la livraison.

Plaque avec vis banjo et joints.
Disponible pour 1 à 12 stations.
R-281/n
Page 4.086

Vis banjo
H-281

Plaque d'obturation pour station libre
R-281-V
Page 4.086

Pattes de fixation (la paire)
R-281-W
Page 4.086

Plaques P-R-S

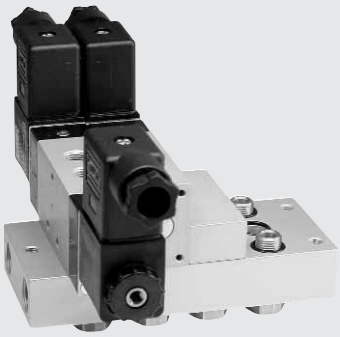

Le montage en plaque P-R-S peut être fait, sur demande pour la livraison.

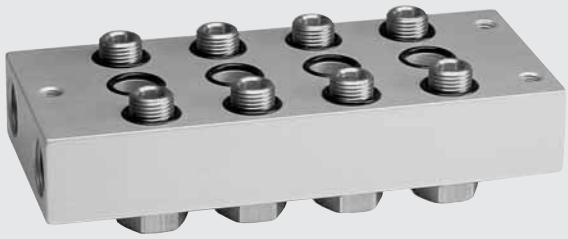

Plaque avec vis banjo et joints.
Disponible pour 1 à 12 stations.
R-283/n
Page 4.087

Vis banjo
H-283

Plaque d'obturation pour station libre
R-283-V
Page 4.087

Plaque pour distributeurs à commande électrique, série M-04

Dimensions pour plaque P

R-281

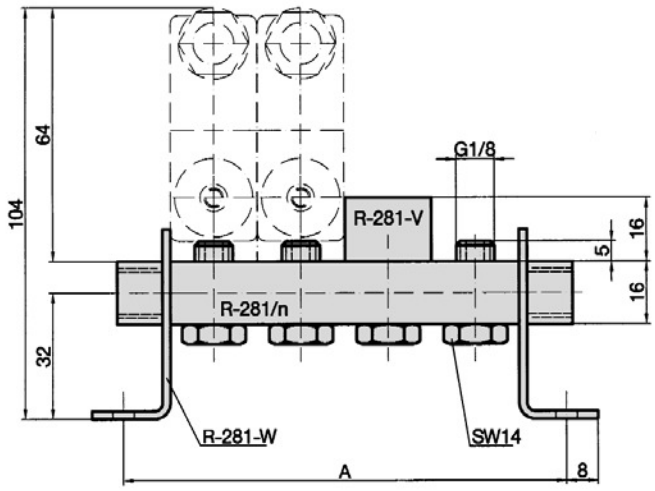

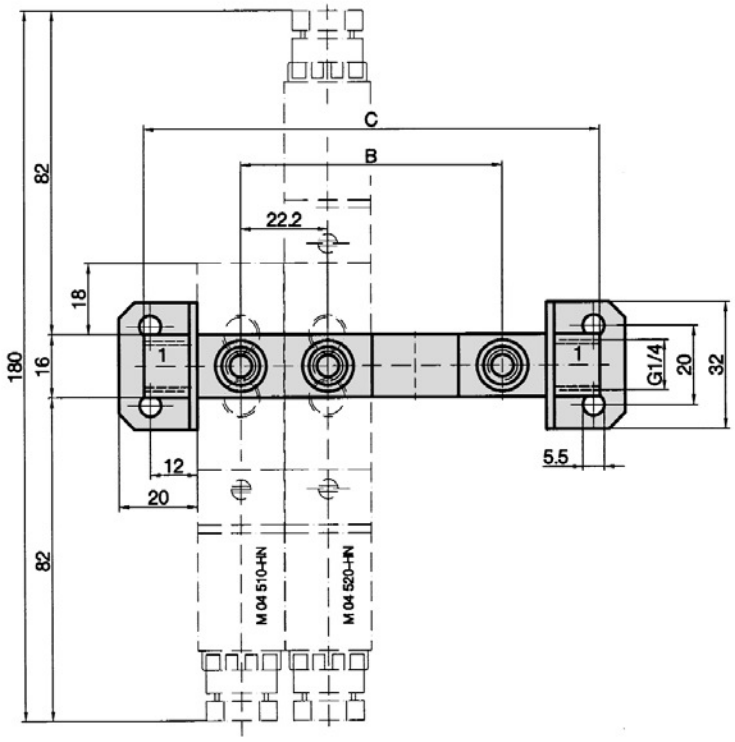

1 = Pression

R-281-V

Plaque d'obturation pour station libre.

Matériau: Al anodisé.

R-281-W

Pattes de fixation pour la plaque P R-281. Fourniture par paire.

Matériau: acier nickelé.

R-281/n

Plaque P avec boulons creux et joints. La plaque est orientable par angle de 4 x 90°. Adaptée au montage de tous les distributeurs de la série M-04.

Matériaux: Al anodisé; joints: NBR; boulons creux: laiton.

Référence	A	B	C	Poids
R-281/1	46,2	–	50	0,032 kg
R-281/2	68,4	22,2	72	0,053 kg
R-281/3	90,6	44,4	94	0,074 kg
R-281/4	112,8	66,6	116	0,095 kg
R-281/5	135	88,8	138	0,116 kg
R-281/6	157,2	111	160	0,137 kg
R-281/7	179,4	133,2	182	0,158 kg
R-281/8	201,6	155,4	204	0,179 kg
R-281/9	223,8	177,6	226	0,199 kg
R-281/10	246	199,8	248	0,222 kg
R-281/11	268,2	222	270	0,243 kg
R-281/12	290,4	244,2	292	0,265 kg

Sous réserve de modification

Plaque pour distributeurs à commande électrique, série M-04

Dimensions pour plaques P-R-S

R-283

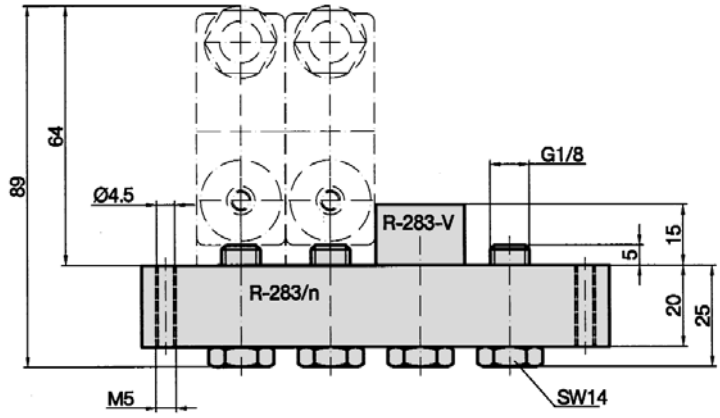

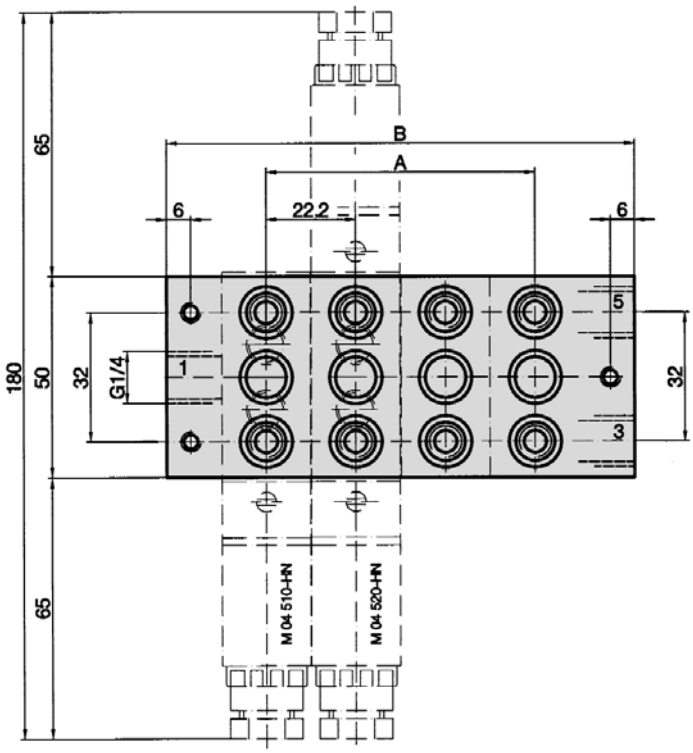

1 = Pression
3, 5 = Echappement

R-283-V
Plaque d'obturation pour station libre.
Matériau: Al anodisé.

R-283/n
Plaque P-R-S avec boulons creux et joints. Adaptée au montage de tous les distributeurs à 5/2 et 5/3 de la série M-04.
Matériaux: Al anodisé; joints: NBR; boulons creux: laiton.

Référence	A	B	Poids
R-283/1	–	50	0,127 kg
R-283/2	22,2	72	0,192 kg
R-283/3	44,4	94	0,258 kg
R-283/4	66,6	116	0,322 kg
R-283/5	88,8	138	0,387 kg
R-283/6	111	160	0,452 kg
R-283/7	133,2	182	0,520 kg
R-283/8	155,4	204	0,583 kg
R-283/9	177,6	226	0,651 kg
R-283/10	199,8	248	0,712 kg
R-283/11	222	270	0,778 kg
R-283/12	244,2	292	0,843 kg