Distributeurs à commande électrique 5/2 et 5/3, M 5, 220 Nl/min

Caractéristiques techniques de la série

M-20

Codification de commande

M-20-510-HN-112

Série et fonction

Code de variante*
111 = 12 V DC, 2 W, (bobine 23-M-20, connecteur 28-ST-02)
112 = 24 V DC, 2 W, (bobine 23-M-20, connecteur 28-ST-02)
411 = 12 V DC sans connecteur (bobine 23-M-20)
412 = 24 V DC sans connecteur (bobine 23-M-20)

Type de construction et fonction

Distributeur à tiroir à commande électrique. Inversion du distributeur par mise sous tension.
Si le distributeur ne doit pas être fourni avec le connecteur standard, sélectionner la version sans connecteur et commander le connecteur voulu séparément.
Pour les accessoires, voir page 4.063.

Référence A compléter selon la codification de commande.	**M-20-510-HN**	**M-20-520-HN**	**M-20-530-HN**	**M-20-533-HN**
	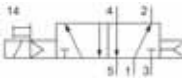		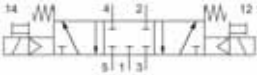	
Fonction	5/2 Monostable	5/2 Commande par impulsion	5/3 Centre fermé	5/3 Centre ouvert à l'échappement
Raccordement	M 5			
Diamètre nominal	3 mm			
Débit	220 Nl/min			
Pression d'utilisation	2,5 … 8 bar		3 … 8 bar	
Temps de réponse à 6 bar	Enclenchement 12 ms Déclenchement 12 ms	11 ms	Enclenchement 15 ms Déclenchement 22 ms	
Plage de température	– 10 °C … + 70 °C			
Matériaux	Corps: Al anodisé et plastique; joints: NBR et POM; pièces internes: Al, acier inox et laiton			
Degré de protection	IP 65 selon EN 60529			
Poids	0,098 kg	0,156 kg	0,162 kg	

* Des distributeurs avec d'autres tensions de commande sont disponibles sur demande.

Dimensions de la série

M-20

M-20-510-HN

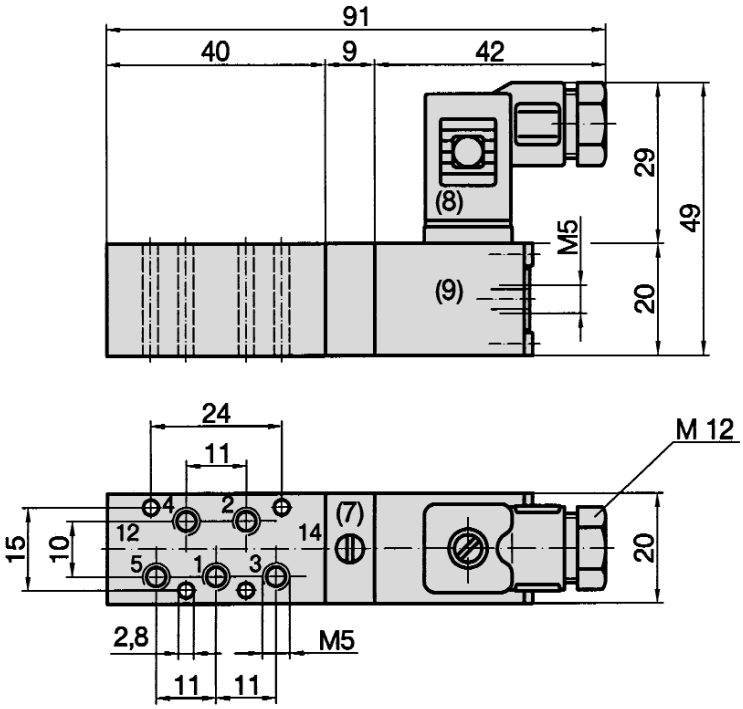

1 = Pression
2, 4 = Utilisation
3, 5 = Echappement
(7) = L'élément pilote y compris commande manuelle d'urgence (automaintenue) est orientable de 4 x 90°.
(8) = Connecteur orientable de 180°
(9) = Bobine orientable de 4 x 90°

M-20-520-HN, M-20-530-HN, M-20-533-HN

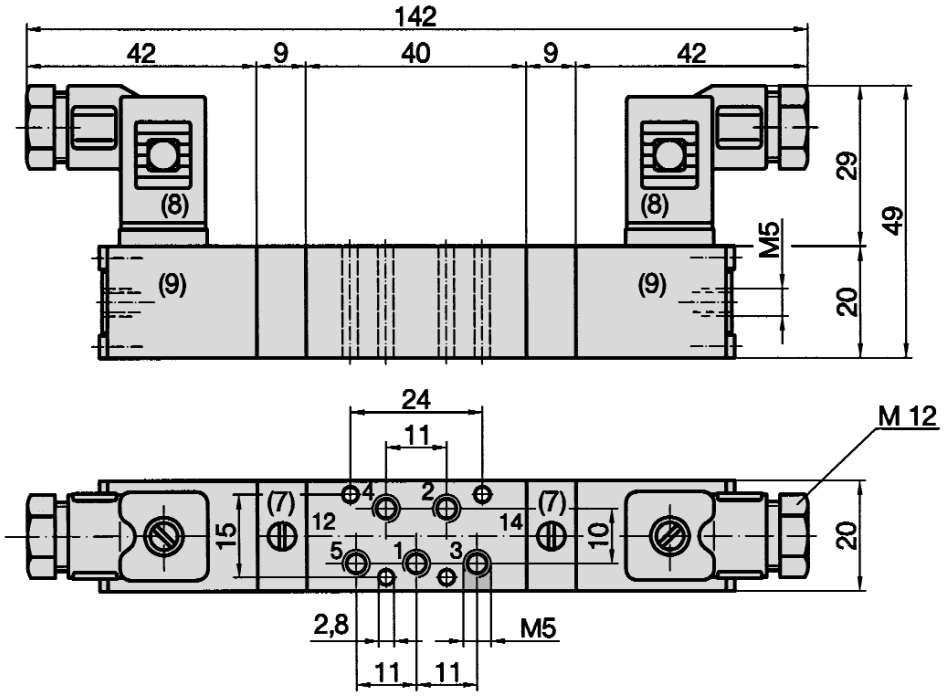

1 = Pression
2, 4 = Utilisation
3, 5 = Echappement
(7) = L'élément pilote y compris commande manuelle d'urgence (automaintenue) est orientable de 4 x 90°.
(8) = Connecteur orientable de 180°
(9) = Bobine orientable de 4 x 90°

Sous réserve de modification

Accessoires pour séries

M-20, MS-20

Bobine

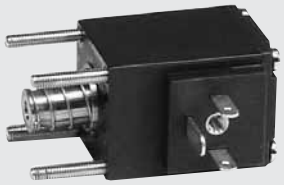

Bobine standard
23-M-20-…
Page 4.282

Connecteurs

Connecteur standard
28-ST-02
Page 4.283

Connecteur avec LED
28-ST-09-…
Page 4.283

Connecteur avec LED
et protection électrique
intégrée
28-ST-10-…
Page 4.283

Connecteur avec LED, pro-
tection électrique intégrée
et câble
28-ST-10-K3-…
Page 4.283

Connecteur avec fiche M-12,
LED et protection électrique
intégrée
28-ST-02-2-07
Page 4.282

Connecteur avec fiche M-8,
LED et protection électrique
intégrée
28-ST-02-2-05
Page 4.282