Distributeurs de fin de course à commande par levier à galet escamotable, 3/2 et 5/2, M 5 – G 1/8, 80 – 320 Nl/min

Caractéristiques techniques de la série

EL

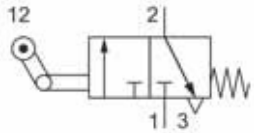

EL-25-310

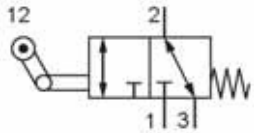

EL-18-310
EL-18-310-Q

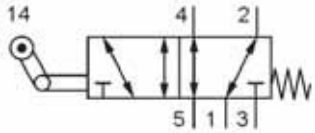

EL-18-510
EL-18-510-Q

Type de construction et fonction

Le type EL-25-310 est un distributeur à clapet, la pression ne peut être raccordée qu'à l'orifice 1, l'échappement s'effectue par deux alésages latéraux dans le corps.

Les types EL-18-310 et EL-18-510 sont des distributeurs à clapet. Les orifices d'alimentation et d'échappement sont interchangeables.

Les distributeurs EL-18-310 et EL-18-510 sont disponibles pour les applications au vide (– 0,95 … 12 bar). La référence change alors en EL-18-310-Q et en EL-18-510-Q.

Référence	EL-25-310	EL-18-310	EL-18-510
Fonction	3/2 Rappel par ressort		5/2 Rappel par ressort
Raccordement	M 5	G 1/8	
Diamètre nominal	2 mm	4 mm	
Débit	80 Nl/min	320 Nl/min	
Pression d'utilisation	0 … 12 bar		
Effort sous 6 bar	8 N	17 N	18 N
Plage de température	– 10 °C … + 70 °C		
Matériaux	Corps: Al anodisé; pièces internes: Al, laiton et acier inox; galet: plastique		
	Joints: NBR Levier: laiton	Joints: NBR et POM Levier: Al anodisé et laiton	
Poids	0,044 kg	0,095 kg	0,118 kg

Sous réserve de modification

Dimensions de la série

EL

EL-25-310

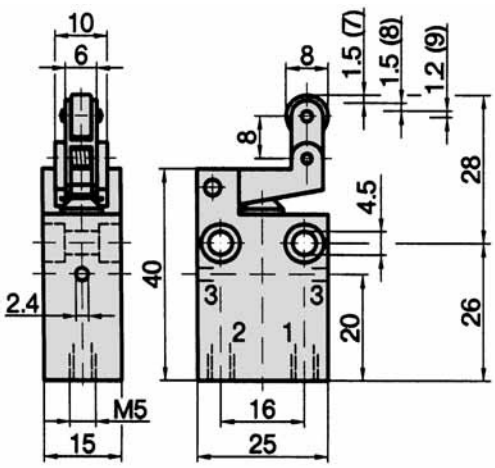

EL-18-310, EL-18-310-Q

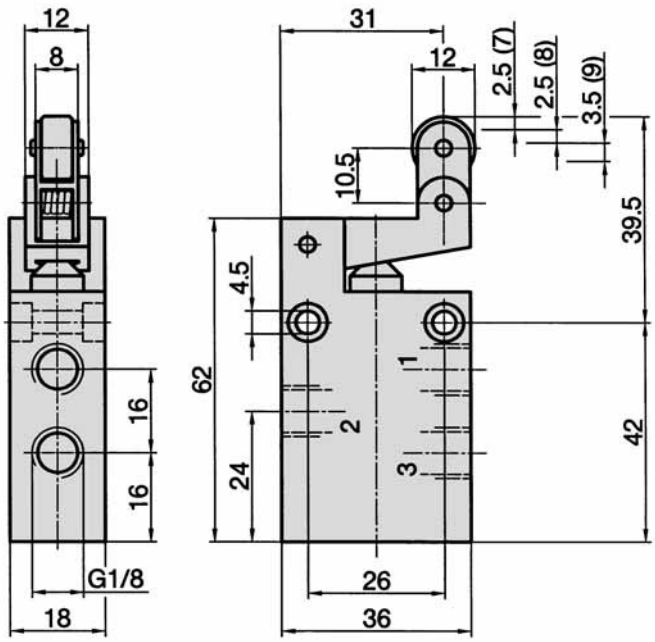

EL-18-510, EL-18-510-Q

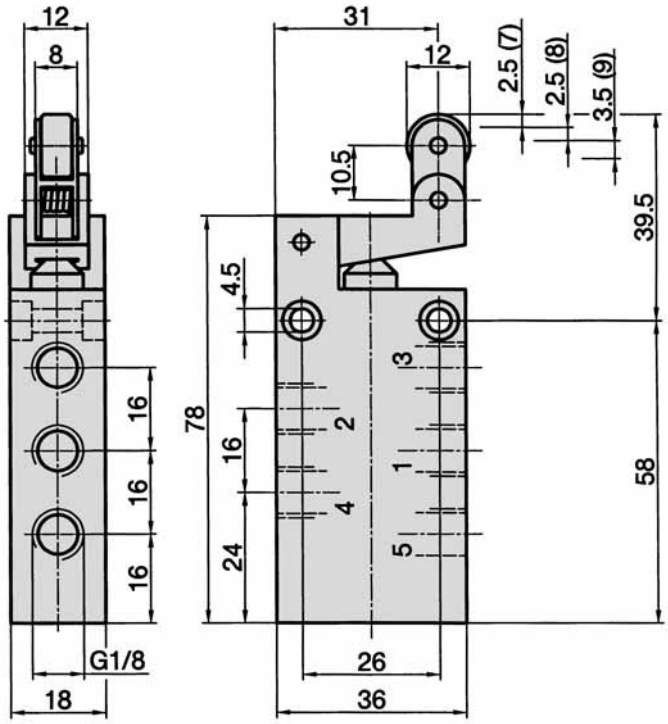

1 = Pression
2 = Utilisation
3 = Echappement
4 = Utilisation
5 = Echappement
(7) = Précourse, le distributeur n'a pas encore été actionné.
(8) = Course d'ouverture.
(9) = Course maxi, le distributeur a déjà commuté.