Distributeurs à commande électrique 3/2, G 1/8, 56 Nl/min

Caractéristiques techniques de la série

MS-18

MS-18-310/n-HN
MSO-18-310/n-HN

MS-18-310-HN
MSO-18-310-HN

Codification de commande

MS-18-310/n-HN-112

Série et fonction

Nombre de stations

Vide = 1 station
2 = 2 stations
3 = 3 stations
4 = 4 stations
5 = 5 stations
6 = 6 stations

Code de variante

Bobines standard[1]
(avec connecteur 28-ST-01)
111 = 12 V DC, 4,2 W
112 = 24 V DC, 4,2 W
122 = 24 V AC, 7/4 VA
126 = 115 V AC, 7/4 VA
127 = 230 V AC, 7/4 VA
131 = 12 V DC, 2,2 W[2]
132 = 24 V AC, 2,2 W[2]

Sans bobine et connecteur
500 = Consommation 4,2 W, 7/4 VA
530 = Consommation 2,2 W[2]

Bobines avec raccordement M12 et LED
O12 = 24 V DC, 4,8 W
O32 = 24 V DC, 2,5 W[2]

[1] Si le distributeur doit être fourni sans connecteur, le premier chiffre dans le code de variante change de 1 en 4. Le connecteur voulu doit alors être commandé en supplément.

Pour de amples détails, consulter le chapitre 4.042.

Type de construction et fonction

Distributeur à clapet à commande directe avec rappel par ressort. Enclenchement par signal continu.

En obturant l'orifice d'échappement (sur la bobine), ce distributeur peut être modifié en fonction 2/2.

Pour la version MSO (normalement ouvert), l'orifice de pression est en 3 (M5 sur le pilote 23-R-015).

Le distributeur simple MS-18-310 est aussi disponible sans commande manuelle de secours. La référence est alors sans suffixe HN.

Les produits de cette série sont aussi disponibles en version antidéflagrante selon 94/9/CE (ATEX). Pour de plus amples détails, consulter le chapitre 12.

Référence A compléter selon la codification de commande.	**MS-18-310-HN**	**MSO-18-310-HN**	**MS-18-310/n-HN**	**MSO-18-310/n-HN**
Fonction	Normalement fermé	Normalement ouvert	Normalement fermé	Normalement ouvert
Raccordement	G 1/8 en 1 et 2, M5 en 3			
Diamètre nominal	1,4 mm			
Débit	56 Nl/min			
Pression d'utilisation	– 0,95 … 10 bar[2]			
Temps de réponse à 6 bar	Enclenchement 10 ms Déclenchement 12 ms			
Plage de température	– 10 °C … + 70 °C			
Matériaux	Corps: Al anodisé et plastique; joints: NBR; pièces internes: acier inox et laiton			
Degré de protection	IP 65 selon EN 60529			
Poids	0,150 kg		0,150 + 0,140 • n (kg)	

[2] (8 bar maxi à 2,2 W et 2,5 W)

Sous réserve de modification

Dimensions de la série

MS-18

MS-18-310-HN, MSO-18-310-HN

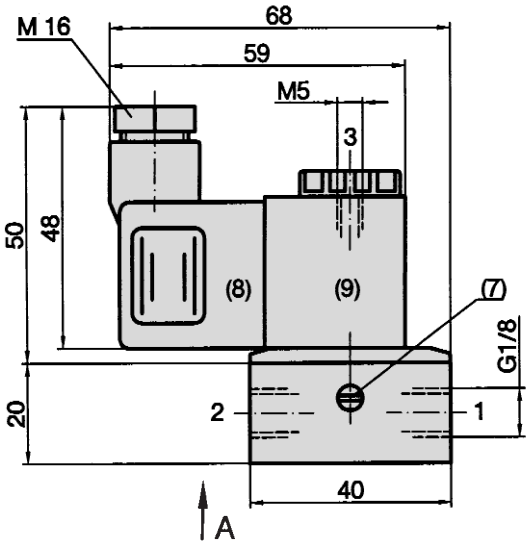

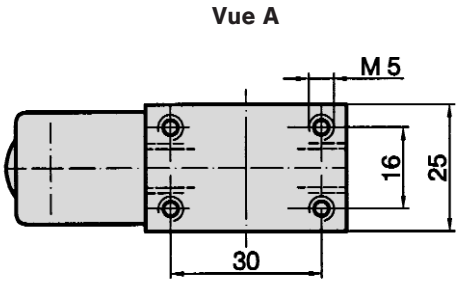

1 = Pression (échappement)
2 = Utilisation
3 = Echappement (pression)

(7) = Commande manuelle de secours (automaintenue)
(8) = Connecteur orientable de 180°
(9) = Bobine orientable de 4 x 90°

MS-18-310/n-HN, MSO-18-310/n-HN

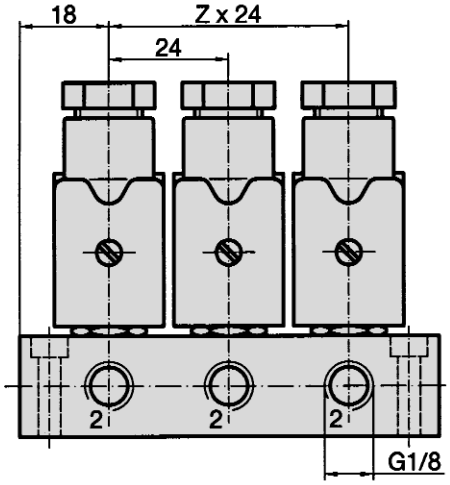

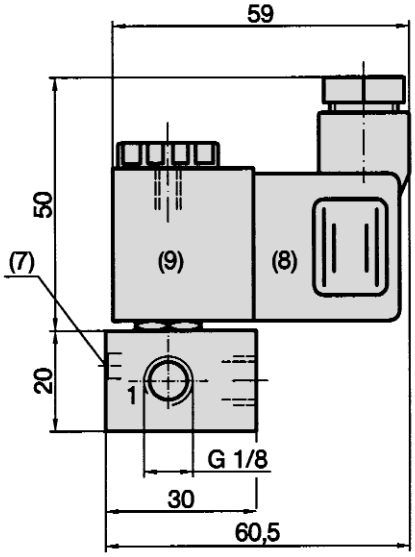

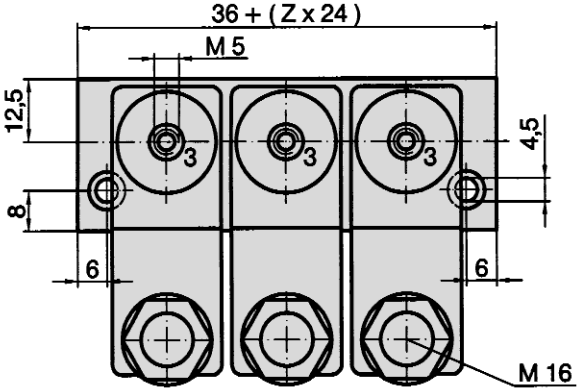

1 = Pression (échappement)
2 = Utilisation
3 = Echappement (pression)
Z = n -1
(7) = Commande manuelle de secours (automaintenue)
(8) = Connecteur orientable de 180°
(9) = Bobine orientable de 180°

Accessoires pour série

MS-18

Bobines

Bobine standard
23-SP-011-…
Page 4.280

Bobine avec consommation 2,2 W
23-SP-012-…
Page 4.280

Bobine avec raccordement M-12, 4,8 W, LED et protection électrique intégrée
23-SP-011-5-O12
Page 4.280

Bobine avec raccordement M-12, 2,5 W, LED et protection électrique intégrée
23-SP-012-5-O32
Page 4.280

Distributeurs en version antidéflagrante, chap. 12

Pilote standard

23-R-013

Pilote
Version à faible consommation
23-R-014

Pilote
Normalement ouvert
23-R-015

Connecteurs

Connecteur standard
28-ST-01
Page 4.281

Connecteur avec LED
28-ST-04-…
Page 4.281

Connecteur avec LED et protection électrique intégrée
28-ST-06-…
Page 4.281

Connecteur avec LED, protection électrique intégrée et câble
28-ST-06-K3-…
Page 4.281

Consignes d'utilisation

Les bobines à faible consommation (2,2 W ou 2,5 W) peuvent être utilisées jusqu'à une pression de service de 8 bar maxi. La bobine est alors équipée d'un pilote spécial 23-R-014. Les tubes du pilote 23-R-014 sont nickelés pour mieux pouvoir les différencier. Les distributeurs ne doivent être équipés que de bobines adaptées à la consommation prévue pour le pilote.

Les dimensions du distributeur changent en cas d'utilisation avec version à protection antidéflagrante.

Pour des applications extérieures ou dans des endroits très humides, utiliser la bobine 23-SP-011-1-… ou 23-SP-012-1-… (page 5.120).

Les versions suivantes sont disponibles sur demande:

Bobines et connecteurs à contacts selon la norme DIN EN 175301-803, type B (forme U). Raccordement des connecteurs avec câbles blindés.